Extraflame®

Riscaldamento a Pellet

ES

MANUAL DEL USUARIO ESTUFAS DE PELLET

ANGELA - ANGELA PLUS

MADE IN ITALY
design & production

004276797 - Rev.002

⚠ ATENCIÓN

¡LAS SUPERFICIES SE PUEDEN CALENTAR MUCHO!
¡SIEMPRE SE DEBEN USAR GUANTES DE PROTECCIÓN!

Durante la combustión se emana energía térmica que comporta un notable calentamiento de las superficies, de las puertas, manijas, mandos, vidrios, tubo de humos y eventualmente de la parte delantera del aparato.
Eviten el contacto con estos elementos sin la adecuada indumentaria protectora (guantes de protección en dotación).
Asegúrense que los niños sean conscientes de estos peligros y mantenerlos alejados del fogón durante su funcionamiento.

ESPAÑOL **4**

ADVERTENCIAS **4**
SEGURIDAD **4**
MANTENIMIENTO ORDINARIO **5**
INSTALACIÓN **6**
INSTALACIÓN HERMÉTICA **8**
AIRE DE COMBUSTIÓN 8
SISTEMA DE EVACUACIÓN DE HUMOS 8
DETALLES ANGELA **9**
DETALLES ANGELA PLUS **10**
CARACTERÍSTICAS CANALIZACIÓN ANGELA PLUS **11**
FUNCIONAMIENTO DEL TERMOSTATO SUPLEMENTARIO PARA EL CONTROL DEL MOTOR DE CANALIZACIÓN 11
REARME 11
FUSIBLE 11
PELLET Y CARGA **12**
DEPÓSITO PELLET - CIERRE A PRESIÓN. **12**
TARJETA RADIO/ EMERGENCIA **13**
COMPUTADORA DE BOLSILLO **14**
CONFIGURACIÓN 14
CALIBRADO SONDA AMBIENTE COMPUTADORA DE BOLSILLO 14
TIPOLOGÍA Y SUSTITUCIÓN DE LAS BATERÍAS 14
CARACTERÍSTICAS COMPUTADORA DE BOLSILLO **15**
PANTALLA **16**
MENÚ GENERAL **17**
INSTRUCCIONES DE BASE 17
CONFIGURACIÓN PARA EL PRIMER ENCENDIDO **18**
FECHA-HORA 18
IDIOMA 18
SET GRADOS 18
FUNCIONAMIENTO Y LÓGICA **19**
AIRE FRONTAL **20**
CANALIZACIÓN **20**
EASY SETUP **20**
CRONO **21**
HABILITACIÓN 21
PRG 1-4 21
CONFIGURACIÓN **24**
PANTALLA 24
STAND-BY 24
FUNCIONAMIENTO CON TERMOSTATO SUPLEMENTARIO (OPCIONAL) 24
DELTA T 25
BORRAR 25
FUNCIONES SUPLEMENTARIAS **25**
CARGA INICIAL 25
FUNCIÓN CONFORT 25
INSTALACIÓN DEL TERMOSTATO SUPLEMENTARIO (OPCIONAL) 25
RETRASO DE APAGADO 26
FUNCIONAMIENTO DEL TERMOSTATO SUPLEMENTARIO PARA EL CONTROL DEL MOTOR DE CANALIZACIÓN 26
LIMPIEZA Y MANTENIMIENTO **27**
MANTENIMIENTO **27**
LIMPIEZA PERIÓDICA A CARGO DEL USUARIO 27
MANTENIMIENTO ORDINARIO REALIZADO POR LOS TÉCNICOS HABILITADOS **29**
PUESTA FUERA DE SERVICIO (FIN DE ESTACIÓN) 29
VISUALIZACIONES **32**
ALARMAS **32**
CONDICIONES DE GARANTÍA **33**

Le agradecemos por haber elegido nuestra empresa; nuestro producto es una óptima solución de calefacción nacida de la tecnología más avanzada, con una calidad de trabajo de altísimo nivel y un diseño siempre actual, con el objetivo de hacerle disfrutar siempre, con toda seguridad, la fantástica sensación que el calor de la llama le puede dar.

ADVERTENCIAS

Este manual de instrucciones constituye parte integrante del producto, asegúrese de que acompañe siempre el equipo, incluso en caso de cesión a otro propietario o usuario, o bien al transferirlo a otro lugar. En caso de daño o pérdida solicite otro ejemplar al servicio técnico de la zona. Este producto se debe destinar al uso para el que ha sido realizado. Se excluye cualquier responsabilidad contractual y extracontractual del fabricante por daños causados a personas, animales o cosas, por errores de instalación, de regulación, de mantenimiento y por usos inapropiados.
La instalación la debe realizar personal técnico cualificado y habilitado, el cual asumirá toda la responsabilidad por la instalación definitiva y por el consiguiente buen funcionamiento del producto instalado. Es necesario considerar también todas las leyes y las normativas nacionales, regionales, provinciales y municipales presentes en el
país en el que se instala el equipo, además de las instrucciones contenidas en el presente manual
El fabricante no se responsabiliza en caso de violación de estas precauciones.
Después de quitar el embalaje, asegúrese de la integridad del contenido. En caso de no correspondencia, diríjase al revendedor donde ha comprado el equipo. Todos los componentes eléctricos que forman parte de la estufa, garantizando su funcionamiento correcto, se deben sustituir con piezas originales, y la sustitución debe realizarla únicamente un centro de asistencia técnica autorizado.

SEGURIDAD

- **EL APARATO PUEDE SER USADO POR NIÑOS DE EDAD NO INFERIOR A 8 AÑOS Y POR PERSONAS CON REDUCIDAS CAPACIDADES FÍSICAS, SENSORIALES O MENTALES, O SIN EXPERIENCIA O SIN EL NECESARIO CONOCIMIENTO, SIEMPRE QUE ESTÉN BAJO VIGILANCIA O DESPUÉS QUE LAS MISMAS HAYAN RECIBIDO INSTRUCCIONES RELATIVAS AL USO SEGURO DEL APARATO Y A LA COMPRENSIÓN DE LOS PELIGROS INHERENTES AL MISMO.**
- **SE PROHÍBE EL USO DEL GENERADOR POR PARTE DE PERSONAS (INCLUIDOS LOS NIÑOS) CON CAPACIDADES FÍSICAS, SENSORIALES Y MENTALES REDUCIDAS, O A PERSONAS INEXPERTAS, A MENOS QUE NO SEAN SUPERVISADAS Y CAPACITADAS EN EL USO DEL APARATO POR UNA PERSONA RESPONSABLE DE SU SEGURIDAD .**
- **LA LIMPIEZA Y EL MANTENIMIENTO QUE DEBE REALIZAR EL USUARIO NO DEBE SER EFECTUADO POR NIÑOS SIN VIGILANCIA.**
- **CONTROLE A LOS NIÑOS PARA ASEGURARSE DE QUE NO JUEGUEN CON EL EQUIPO.**
- **NO TOQUE EL GENERADOR CON LOS PIES DESCALZOS Y CON PARTES DEL CUERPO MOJADAS O HÚMEDAS.**
- **SE PROHÍBE MODIFICAR LOS DISPOSITIVOS DE SEGURIDAD O DE REGULACIÓN SIN LA AUTORIZACIÓN O LAS INDICACIONES DEL FABRICANTE.**
- **NO TIRE, DESCONECTE, NI TUERZA LOS CABLES ELÉCTRICOS QUE SALEN DEL PRODUCTO, INCLUSO SI ESTÁ DESCONECTADO DE LA RED DE ALIMENTACIÓN ELÉCTRICA.**
- **SE RECOMIENDA COLOCAR EL CABLE DE ALIMENTACIÓN DE MODO TAL QUE NO ENTRE EN CONTACTO CON PARTES CALIENTES DEL EQUIPO.**
- **EL ENCHUFE DE ALIMENTACIÓN DEBE SER ACCESIBLE DESPUÉS DE LA INSTALACIÓN.**
- **EVITE TAPAR O REDUCIR LAS DIMENSIONES DE LAS ABERTURAS DE VENTILACIÓN DEL LOCAL DE**

INSTALACIÓN, LAS ABERTURAS DE VENTILACIÓN SON INDISPENSABLES PARA UNA COMBUSTIÓN CORRECTA.

- **NO DEJE LOS ELEMENTOS DEL EMBALAJE AL ALCANCE DE LOS NIÑOS Y DE PERSONAS INCAPACITADAS SIN SUPERVISIÓN.**
- **DURANTE EL FUNCIONAMIENTO NORMAL DEL PRODUCTO LA PUERTA DEL HOGAR DEBE PERMANECER SIEMPRE CERRADA.**
- **TENGA CUIDADO SOBRE TODO CON LAS SUPERFICIES EXTERNAS DEL EQUIPO, YA QUE ÉSTE SE CALIENTA CUANDO ESTÁ EN FUNCIONAMIENTO.**
- **CONTROLE LA PRESENCIA DE POSIBLES OBSTRUCCIONES ANTES DE ENCENDER EL EQUIPO, DESPUÉS DE UN PERÍODO PROLONGADO DE INUTILIZACIÓN.**
- **EL GENERADOR SE HA DISEÑADO PARA FUNCIONAR EN CUALQUIER CONDICIÓN CLIMÁTICA, EN CASO DE CONDICIONES PARTICULARMENTE DIFÍCILES (VIENTO FUERTE, HIELO) PODRÍAN INTERVENIR SISTEMAS DE SEGURIDAD QUE APAGAN EL GENERADOR. SI ESTO SUCEDE, CONTACTE CON EL SERVICIO DE ASISTENCIA TÉCNICA Y, EN CUALQUIER CASO, NO DESHABILITE LOS SISTEMAS DE SEGURIDAD.**
- **EN CASO DE INCENDIO DEL CONDUCTO DE SALIDA DE HUMOS, USE LOS SISTEMAS ADECUADOS PARA ELIMINAR LAS LLAMAS O REQUIERA LA INTERVENCIÓN DE LOS BOMBEROS.**
- **ESTE EQUIPO NO SE DEBE UTILIZAR COMO INCINERADOR DE RESIDUOS.**
- **NO UTILICE LÍQUIDOS INFLAMABLES PARA EL ENCENDIDO**
- **EN LA FASE DE LLENADO NO PONGA LA BOLSA DE PELLET EN CONTACTO CON EL PRODUCTO.**
- **LAS MAYÓLICAS SON PRODUCTOS DE ALTA FACTURA ARTESANAL Y POR TANTO PUEDEN ENCONTRARSE EN LAS MISMAS MICRO-PICADURAS, GRIETAS E IMPERFECCIONES CROMÁTICAS. ESTAS CARACTERÍSTICAS DEMUESTRAN SU ELEVADA CALIDAD. EL ESMALTE Y LA MAYÓLICA PRODUCEN, DEBIDO A SU DIFERENTE COEFICIENTE DE DILATACIÓN, MICROGRIETAS (CRAQUELADO) QUE DEMUESTRAN SU AUTENTICIDAD. PARA LA LIMPIEZA DE LAS MAYÓLICAS, ES RECOMENDABLE UTILIZAR UN PAÑO SUAVE Y SECO; SI SE UTILIZAN DETERGENTES O LÍQUIDOS, ESTOS PODRÍAN PENETRAR EN EL INTERIOR DE LAS GRIETAS, PONIÉNDOLAS EN EVIDENCIA.**

MANTENIMIENTO ORDINARIO

En base al decreto 22 de enero de 2008 nº37 art.2, por mantenimiento ordinario se entiende la intervención finalizada a contener el degrado normal de uso, como así también a resolver eventos accidentales que comportan la necesidad de intervenciones de urgencia, que de todos modos no modifican la estructura del equipo en el cual se interviene o su finalidad de uso según las prescripciones previstas por la normativa técnica vigente y por el manual de uso y mantenimiento del fabricante.

INSTALACIÓN

CARACTERÍSTICAS GENERALES

Las conexiones hidráulicas y de descarga de humos deben ser realizadas por personal cualificado, el cual debe suministrar la documentación de conformidad de la instalación de acuerdo con las normas nacionales.
El instalador debe entregar al propietario o a la persona que lo represente, según la legislación vigente, la declaración de conformidad de la instalación, con:

1) el manual de uso y mantenimiento del equipo y de los componentes de la instalación (como por ejemplo canales de humo, chimenea, etc.);
2) copia fotostática o fotográfica de la placa de la chimenea;
3) manual de la instalación (cuando sea necesario).

Se recomienda al instalador solicitar el recibo de la documentación entregada y conservarlo junto a la copia de la documentación técnica correspondiente a la instalación realizada.
En caso de instalaciones en condominios, se debe consultar previamente al administrador.
Cuando esté previsto realizar un control de las emisiones de los gases de descarga después de la instalación. La eventual predisposición del punto de toma se deberá realizar estanco.

COMPATIBILIDAD

Se prohíbe la instalación dentro de locales con peligro de incendio. Además, se prohíbe la instalación dentro de locales de vivienda (con excepción de los equipos con funcionamiento hermético):

- en los cuales haya equipos de combustible líquido con funcionamiento continuo o discontinuo que extraigan el aire en el local en el que están instalados, o
- en los que haya equipos de gas de tipo B para la calefacción de los ambientes, con o sin producción de agua caliente sanitaria y en locales adyacentes y comunicantes, o
- en los que la depresión medida en obra entre ambiente externo e interno sea mayor que 4 Pa

INSTALACIONES EN BAÑOS, DORMITORIOS Y ESTUDIOS

En baños, dormitorios y estudios se permite solo la instalación hermética o de equipos con hogar cerrado, con toma canalizada del aire comburente del exterior.

COLOCACIÓN Y DISTANCIAS DE SEGURIDAD

Los planos de apoyo y/o puntos de apoyo deben tener una capacidad portante idónea para soportar el peso total del equipo, de los accesorios y de los revestimientos del mismo Si el suelo está constituido por material combustible, se recomienda utilizar una protección de material incombustible que proteja también la parte frontal de una posible caída de residuos durante las operaciones ordinarias de limpieza.
Para que funcione correctamente, el generador debe estar nivelado.
Las paredes adyacentes laterales y posteriores y la superficie de apoyo del suelo deben estar realizadas con material no combustible. Se admite la instalación adyacente a materiales combustibles o sensibles al calor siempre que se mantenga una distancia de seguridad idónea, que para las estufas de pellet es igual a:

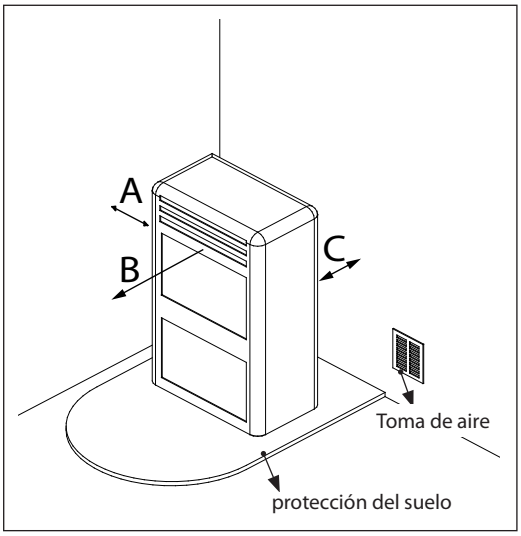

REFERENCIAS	OBJETOS INFLAMABLES	OBJETOS NO INFLAMABLES
A	200 mm	100 mm
B	1500 mm	750 mm
C	200 mm	100 mm

INSTALACIÓN DE LOS INSERTOS

En caso de instalación de insertos, se debe impedir el acceso a las partes internas del aparato, y durante la extracción no debe haber acceso a las partes que estén bajo tensión.
Eventuales cableados como por ejemplo cables de alimentación o sondas ambiente se deben colocar de forma que no se dañen durante el movimiento del inserto o entren en contacto con partes calientes.

VENTILACIÓN Y AIREACIÓN DE LOS LOCALES DE INSTALACIÓN

La ventilación se considera suficiente cuando el local tiene tomas de aire en base a la tabla:

Categorías de aparatos	Norma de referencia	Porcentaje de la sección neta de apertura respecto a la sección de salida de humos del equipo	Valor mínimo neto de apertura del conducto de ventilación
Estufas de pellet	UNI EN 14785	-	80 cm^2
Calderas	UNI EN 303-5	50 %	100 cm^2

De cualquier manera, la ventilación se considera suficiente, cuando la diferencia de presión entre ambiente externo e interno es igual o menor que 4 Pa.

En presencia de equipos de gas de tipo B con funcionamiento intermitente no destinados a la calefacción, a estos hay que dedicar una abertura de aireación y/o ventilación.

Las tomas de aire deben satisfacer los requisitos siguientes:
- estar protegidas con rejillas, redes metálicas, etc., sin reducir su sección neta;
- estar realizadas de forma tal que sean posibles las operaciones de mantenimiento;
- colocadas de manera tal que no puedan ser obstruidas;

La afluencia de aire puro y no contaminado se puede obtener también desde un local adyacente al de la instalación (aireación y ventilación indirecta), siempre que este flujo pueda realizarse libremente mediante aberturas permanentes que comuniquen con el exterior.
El local adyacente no puede estar destinado a garaje, almacén de material combustible ni a actividades con peligro de incendio, baño, dormitorio o local común del inmueble.

DESCARGA DE HUMOS
El generador de calor trabaja en depresión y cuenta con un ventilador de salida para la extracción de humos. El sistema de descarga debe ser solamente para el generador, no se admiten descargas con conductos de ventilación compartidos con otros dispositivos.

Los componentes del sistema de evacuación de humos se deben seleccionar en relación con el tipo de aparato a instalar según:
- UNI/ TS 11278 en caso de chimeneas metálicas, prestando especial atención a lo indicado en la designación;
- UNI EN 13063-1 y UNI EN 13063-2, UNI EN 1457, UNI EN 1806: en el caso de chimeneas no metálicas:
- La longitud del tramo horizontal debe ser mínima y, de cualquier manera, no superior a los 3 metros, con una inclinación mínima del 3 % hacia arriba.
- El número de cambios de dirección, incluso el realizado por el efecto del uso de un elemento en "T" no debe ser superior a 4.
- Es necesario contar con un racor en "T" con un tapón de recogida de condensación en la base del tramo vertical.
- Si la descarga no se introduce en un conducto de ventilación existente, se requiere un tramo vertical con un terminal antiviento (UNI 10683).
- El conducto vertical puede estar en el interior o en el exterior del edificio. Si el canal de humos se introduce en un conducto de ventilación existente, este debe estar certificado para combustibles sólidos.
- Si el canal de humo está en la parte externa del edificio, siempre debe estar aislado.
- Los canales de humo deben estar preparados con al menos un conector estanco para posibles tomas de muestras de humos.
- Todos los tramos del conducto se deben poder inspeccionar.
- Deben contar con bocas de inspección para la limpieza.
- Si el generador tiene una temperatura de humos menor de 160°C+ temperatura ambiente a causa del alto rendimiento (consultar datos técnicos) deberá ser absolutamente resistente a la humedad.

SOMBRERETE
Los sombreretes deben satisfacer los requisitos siguientes:
- tener sección útil de salida no menor que el doble de la chimenea/sistema entubado en la que se encuentra;
- estar conformados de forma tal que impidan la penetración en la chimenea/sistema entubado de lluvia y nieve;
- estar construidos de forma tal que, incluso en caso de vientos provenientes de cualquier dirección y con cualquier inclinación, se asegure la evacuación de los productos de la combustión;

Ejemplos de conexión correcta a la chimenea

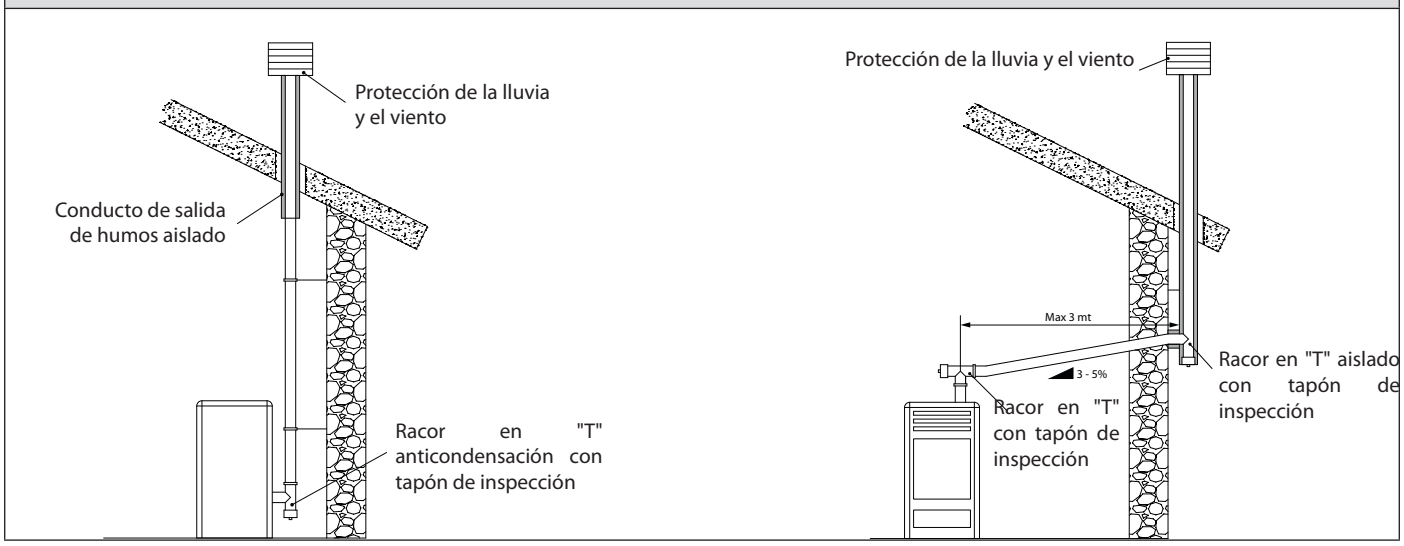

CONEXIÓN A LA RED ELÉCTRICA
El generador cuenta con un cable de alimentación eléctrica para conectarse a un tomacorriente de 230 V 50 Hz, en lo posible con interruptor termomagnético. El tomacorriente debe ser fácilmente accesible.
La instalación eléctrica debe respetar las normas; verifique especialmente el funcionamiento del circuito de conexión a tierra. Una conexión a tierra no idónea de la instalación puede provocar un mal funcionamiento, por el cual el fabricante no se responsabilizará.
Las variaciones de alimentación superiores al 10 % pueden provocar anomalías en el funcionamiento del producto.

INSTALACIÓN HERMÉTICA

Angela - Angela Plus es un producto que resulta completamente estanco en el entorno en el que se instala, lo que significa que es perfecto para casas pasivas, ya que no toma el aire que hay dentro de las habitaciones.

AIRE DE COMBUSTIÓN

Para respetar la estanqueidad de la estufa, el tubo de conexión del aire de combustión tiene que estar directamente conectado al exterior utilizando los tubos y empalmes estancos correspondientes.

SISTEMA DE EVACUACIÓN DE HUMOS

- En caso de que los humos del generador tengan una temperatura inferior a 160 °C + temperatura ambiente debido a un elevado nivel de rendimiento (consulte los datos técnicos), el sistema de evacuación de humos tendrá que ser totalmente resistente a la humedad.
- En caso de que exista la posibilidad de que se produzca condensación de humos, disponga una "T" de inspección fuera de la estufa.

EJEMPLO DE INSTALACIÓN

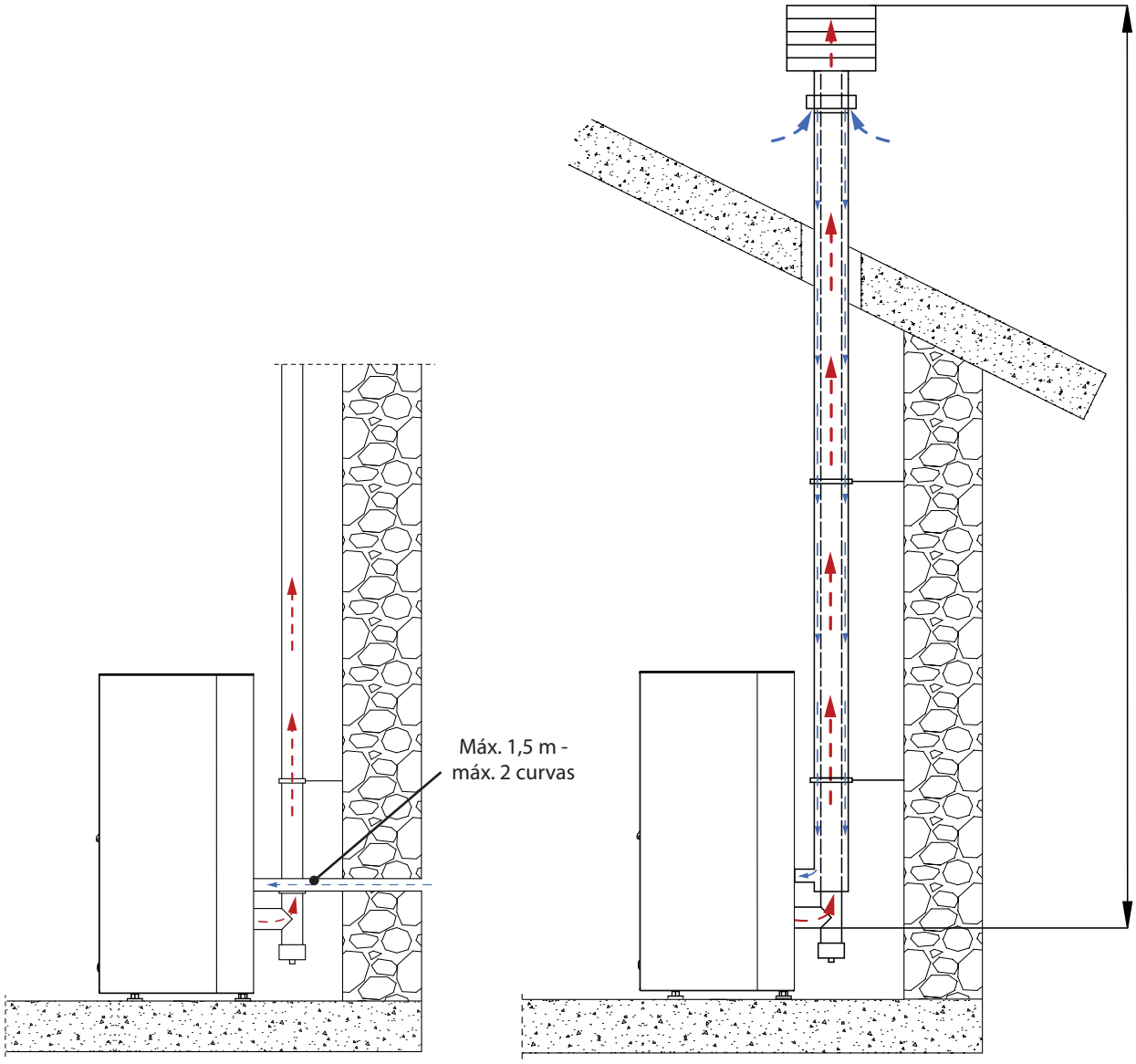

Es necesario tener en consideración también todas las leyes y las normativas nacionales, regionales, provinciales y municipales presentes en el país donde se instala el equipo, así como las instrucciones incluidas en el presente manual.

DETALLES ANGELA

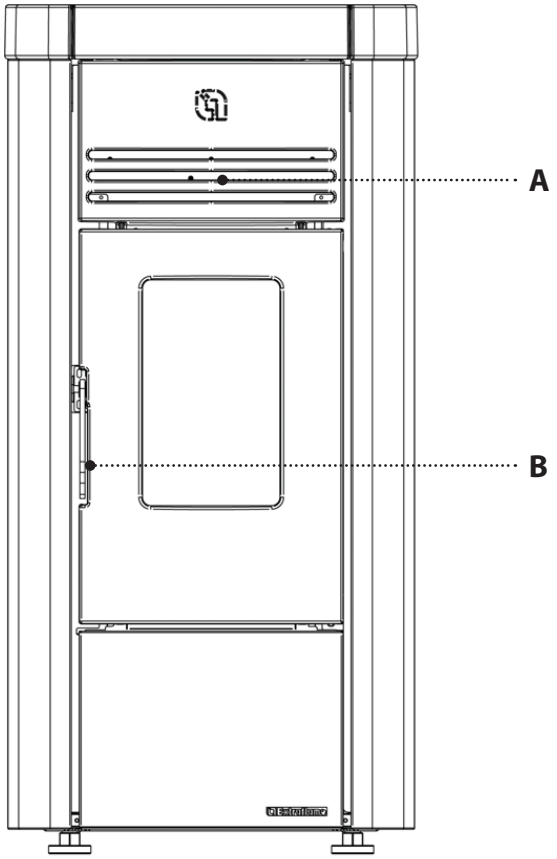

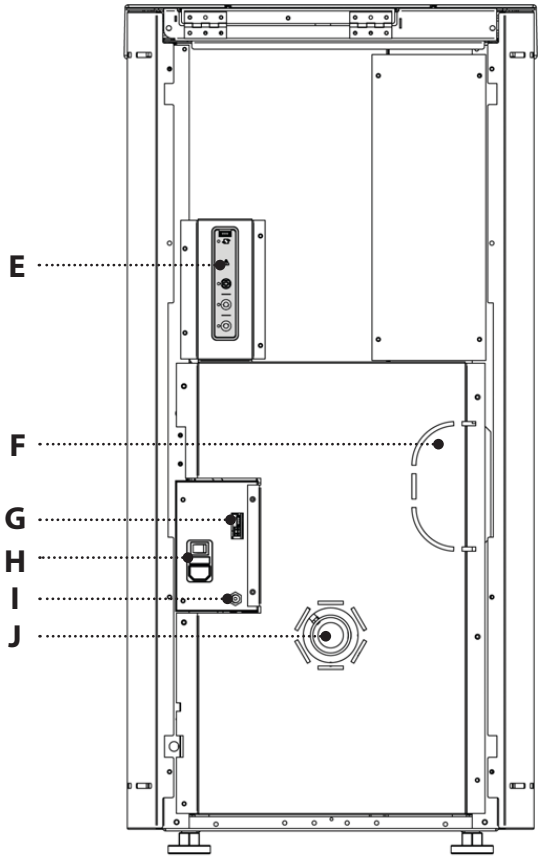

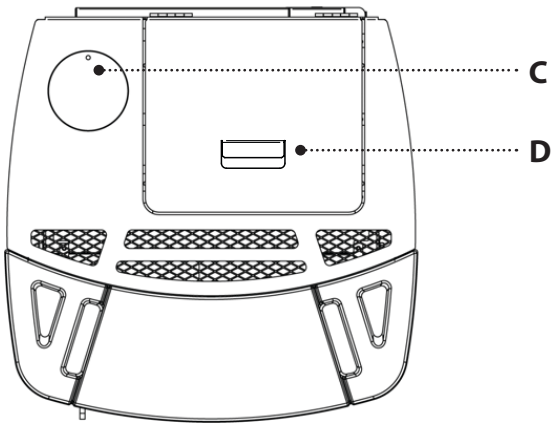

A	Salida aire ambiente	**E**	Tarjeta radio/emergencia	**H**	On/Off
B	Acceso a la cámara de combustión y cajón de cenizas	**F**	Descarga de humos posterior		Fusible
					Alimentación 230V
C	Descarga de humos superior	**G**	Entrada serial	**I**	Rearme
D	Depósito pellet cierre a presión		Entrada termostato suplementario	**J**	Entrada de aire comburente

DETALLES ANGELA PLUS

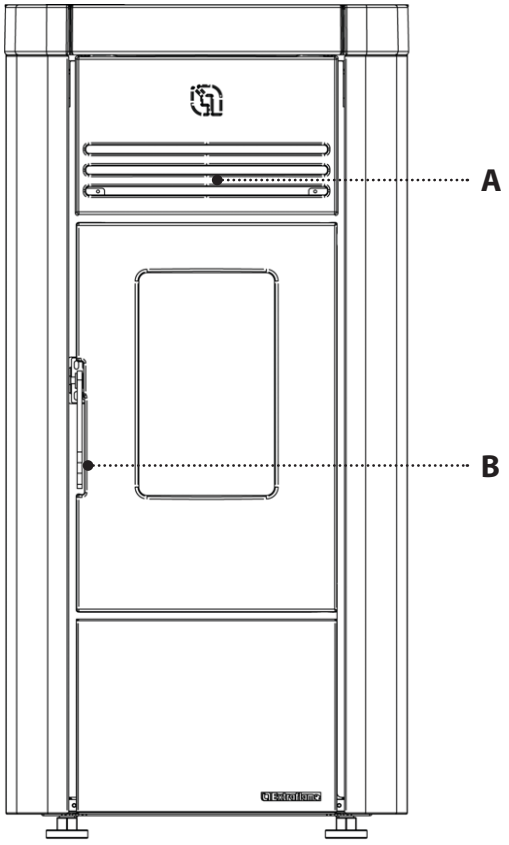

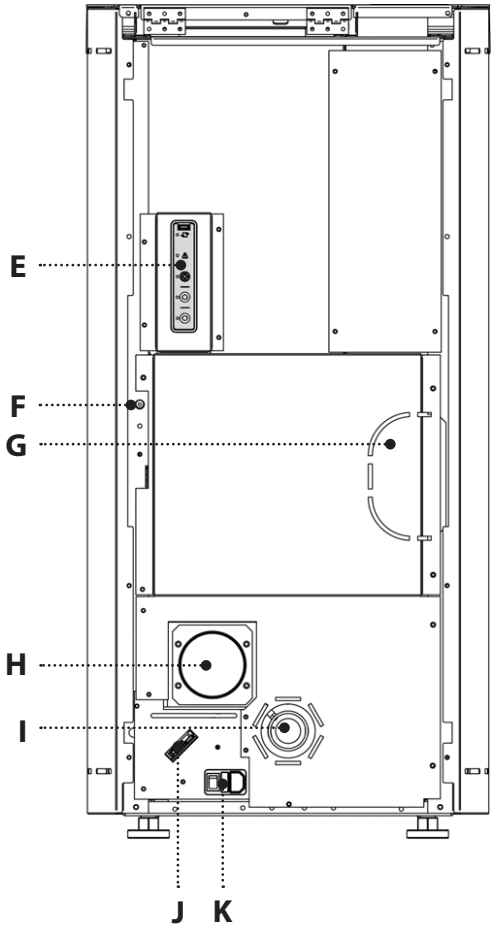

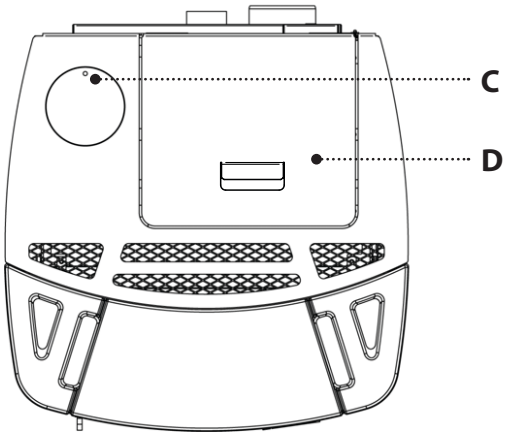

A	Salida aire ambiente	**E**	Tarjeta radio/emergencia	**J**	Entrada serial
B	Acceso a la cámara de combustión y cajón de cenizas	**F**	Rearme		Entrada termostato suplementario
					Entrada termostatos canalización
		G	Descarga de humos posterior	**K**	On/Off
C	Descarga de humos superior	**H**	Canalización		Fusible
D	Depósito pellet cierre a presión	**I**	Entrada de aire comburente		Alimentación 230V

CARACTERÍSTICAS CANALIZACIÓN ANGELA PLUS

El modelo Angela Pus está equipado con 1 salida para la canalización.

Características:

- diámetro salida canalización: 80 mm
- longitud máxima de canalización recomendada 8 mt
- canalización graduable
- regulación de la velocidad ventilación en porcentaje
- canalizaciones activables/ desactivables independientes (ON-OFF)

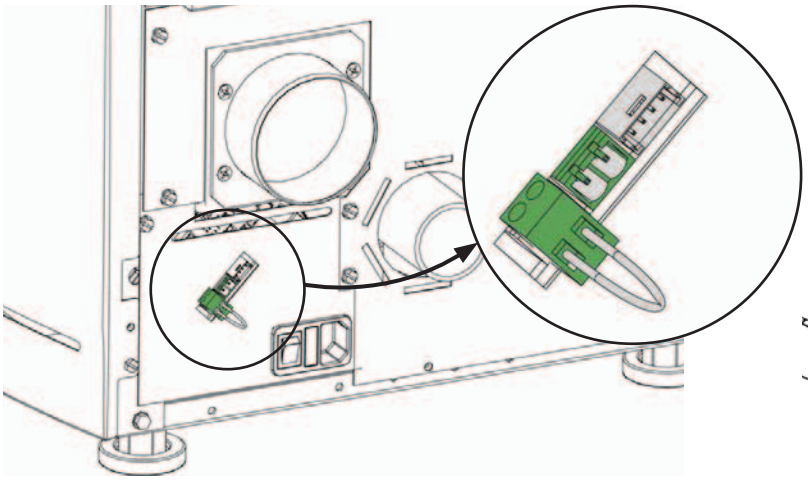

La prolongación de la canalización se encuentra en el paquete de los accesorios dentro de la estufa. El montaje se realiza con 4 tornillos que se suministran.

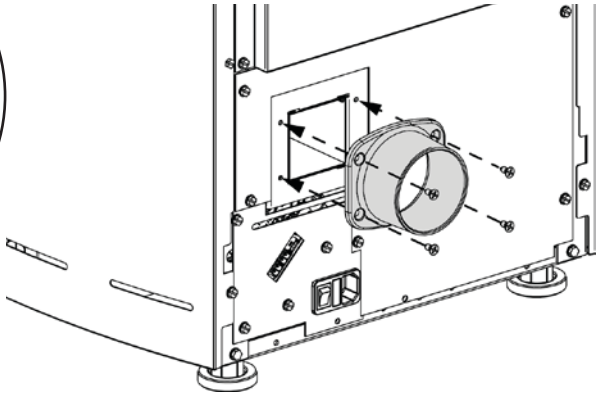

FUNCIONAMIENTO DEL TERMOSTATO SUPLEMENTARIO PARA EL CONTROL DEL MOTOR DE CANALIZACIÓN

En los modelos con motor para la canalización también es posible termostatizar el motor. La conexión de un termostato exterior permite controlar el motor para la canalización independientemente del funcionamiento de la estufa.

Entonces basta con configurar la temperatura deseada en el exterior:

- con temperatura para satisfacer (contacto cerrado) el motor de la canalización seguirá el curso de la estufa.
- tras alcanzar la temperatura (contacto abierto), el motor para la canalización funciona a la velocidad mínima.

El borne para el termostato de la canalización posee el puente de serie.

LA INSTALACIÓN DEBE SER REALIZADA POR PERSONAL CUALIFICADO Y/O LA ASISTENCIA TÉCNICA DEL FABRICANTE.

REARME

Se recomienda contactar al técnico habilitado en caso de quese active uno de los rearmes, para comprobar la causa del mismo.

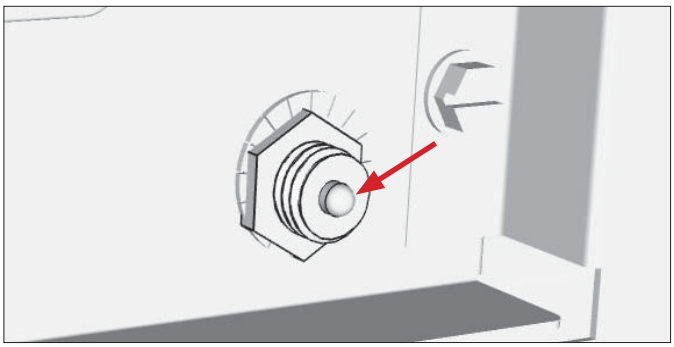

FUSIBLE

En caso de ausencia de alimentación de la estufa, controlar el estado del fusible colocado en la caja entre interruptor de la estufa y conexión cable alimentación.

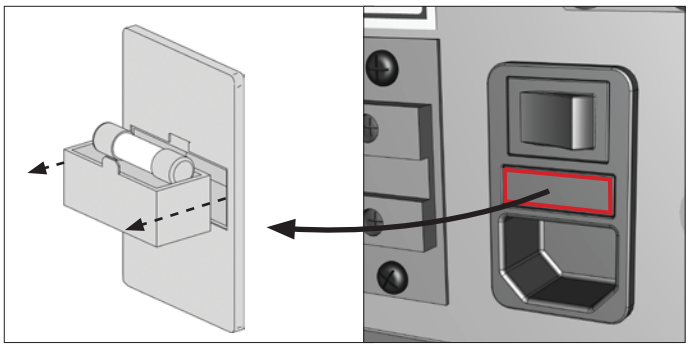

PELLET Y CARGA

Los pellets se realizan sometiendo a una presión muy elevada el aserrín, o sea los desechos de madera pura (sin pinturas) producidos por serrerías, carpinterías y otras actividades relacionadas con la elaboración y la transformación de la madera.
Este tipo de combustible es absolutamente ecológico ya que no se utilizan colas para mantenerlo compacto. De hecho, la compactibilidad de los pellets en el tiempo, es garantizada por una sustancia natural que contiene la madera: el lignito.
Además de ser un combustible ecológico, ya que se utilizan al máximo los desechos de la madera, el pellet tiene también otras ventajas técnicas.
Mientras la madera tiene un poder calorífico de 4,4 kW/kg. (con el 15% de humedad, es decir después de aproximadamente 18 meses de secado), el del pellet es de 5 kW/kg.
La densidad del pellet es de 650 kg/m^3 y el contenido de agua corresponde al 8% de su peso. Por esta razón no es necesario secar el pellet para obtener un rendimiento calorífico suficientemente adecuado.

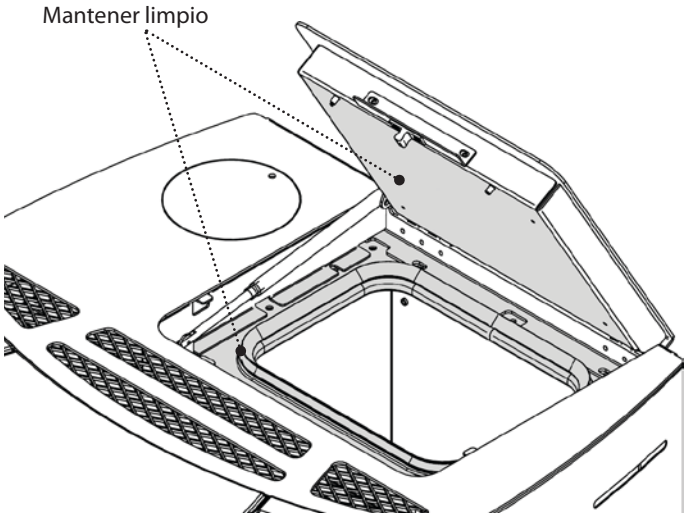

El pellet que se utiliza debe contar con las características descritas en las normas:

- **EN PLUS - UNI EN 14961 - 2 (UNI EN ISO 17225-2) clase A1 - A2**

El fabricante para sus productos recomienda siempre el uso de pellet de 6 mm de diámetro.

ALMACENAMIENTO DEL PELLET

Para garantizar una combustión sin problemas es necesario almacenar el pellet en lugares secos.
Abra la tapa del depósito y cargue el pellet con la ayuda de un vertedor.

EL USO DE PELLET DE MALA CALIDAD O DE CUALQUIER OTRO MATERIAL DAÑA LAS FUNCIONES DEL GENERADOR Y PUEDE DETERMINAR EL VENCIMIENTO DE LA GARANTÍA Y EXIMIR DE RESPONSABILIDADES AL PRODUCTOR.

DEPÓSITO PELLET - CIERRE A PRESIÓN.

Durante el funcionamiento de la estufa, la tapa del depósito pellet que la puerta, debe permanecer siempre cerrada.
La falta de una de las observaciones antes descritas, durante el funcionamiento causará la visualización en la pantalla:

"CERRAR DEPÓSITO PUERTA"

Esta señalación indica que se tienen 60 segundos para cerrar la compuerta/puerta y la tapa pellet.
En caso contrario la estufa durante la fase de encendido se irá en alarma "AL DEPR" mientras durante el funcionamiento normal la estufa se irá en "ESPERA ENFRIAMIENTO" para luego volver a partir automáticamente cuando estén las condiciones (estufa fría etc.).

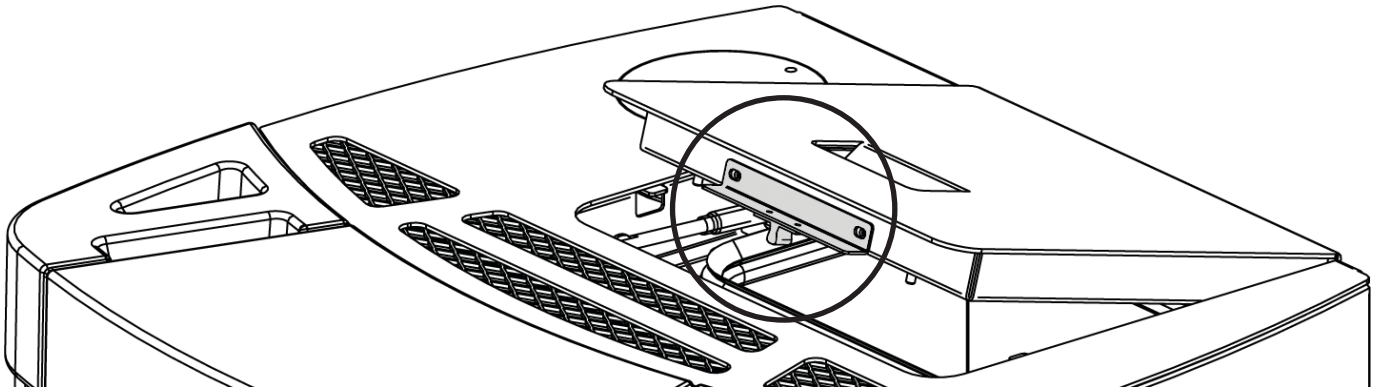

**SE RECOMIENDA NO APOYAR LA BOLSA DIRECTAMENTE EN LA ESTUFA PARA CARGAR EL DEPÓSITO
SIEMPRE UTILIZAR UN VERTEDOR PARA CARGAR EL DEPÓSITO. NO FROTAR O APOYAR PESOS EN LAS GUARNICIONES DEL DEPÓSITO. MANTENER LA SUPERFICIE DE APOYO DE LA GUARNICIÓN DE LA TAPA DEPÓSITO SIEMPRE BIEN LIMPIA. VERIFICAR CON FRECUENCIA EL ESTADO DE LA GUARNICIÓN. EN CASO DE DETERIORO CONTACTAR AL TÉCNICO HABILITADO DE LA ZONA.**

TARJETA RADIO/ EMERGENCIA

La estufa está equipada con ficha radio de emergencia colocada lateralmente, que permite la gestión base de la estufa en caso de avería o mal funcionamiento de la computadora de bolsillo.

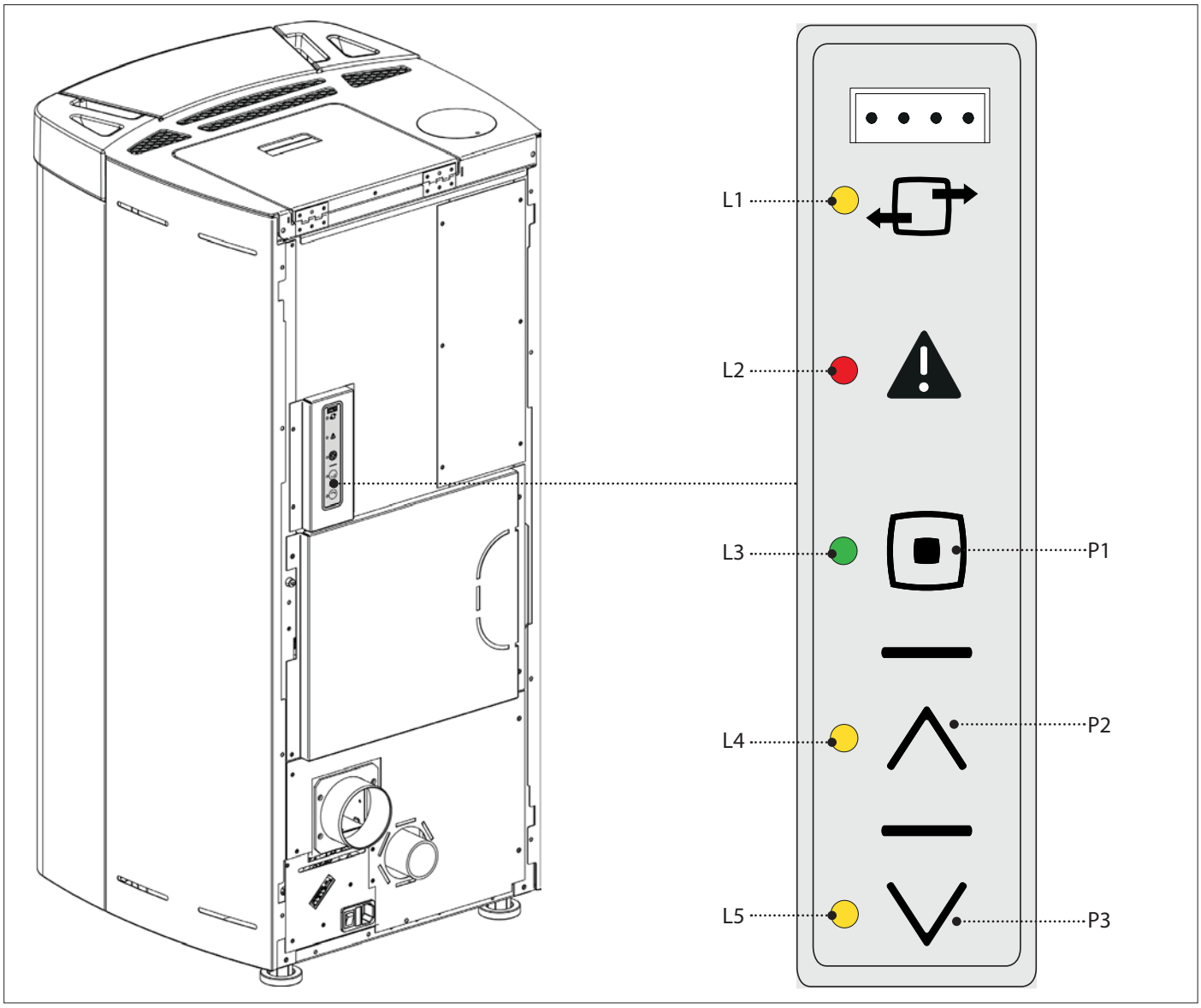

Las funciones que se pueden gestionar desde la tarjeta de emergencia son:

	-
L1 : Led Amarillo	Led apagado: comunicación radio ausente. Led encendido: comunicación radio presente.
L2 : Led Rojo	Led apagado: funcionamiento normal. Led encendido: alarma en curso.
L3 : Led Verde	Led apagado: estufa apagada. Led encendido: estufa encendida. Led intermitente: estufa en fase de limpieza, alarma, stand-by, espera enfriamiento/o espera blackout
L4 : Led Amarillo	Led encendido: 5^ potencia configurada (por el usuario).
L5 : Led Amarillo	Led encendido: 1^ potencia configurada (por el usuario).

P1	On/ Off estufa.
P2	Configuración de la 5^ potencia.
P3	Configuración de la 1^ potencia.

COMPUTADORA DE BOLSILLO

CONFIGURACIÓN

EL PROCEDIMIENTO DE CODIFICACIÓN DE LA COMPUTADORA DE BOLSILLO:

1. Quitar la alimentación a la estufa.
2. Presionar las teclas [■] y **OK** simultáneamente hasta que se visualiza la pantalla de elección de la *UNIDAD*.
3. Mediante los pulsadores ∧ y ∨ seleccionar la nueva *UNIDAD*'.
4. Alimentar la estufa. Dentro de 10 segundos (En la ficha radio/emergencia todos los led parpadearán) confirmar la unidad elegida presionando la tecla OK en la computadora de bolsillo.
5. Para confirmar la configuración realizada todos los LED de la ficha radio/emergencia permanecerán encendidos por 2 segundos.
6. Si la configuración no se ha realizado, la pantalla visualizará "***DISPOSITIVO NO ENCONTRADO***". En este caso repetir el procedimiento.

LA COMPUTADORA DE BOLSILLO YA ESTÁ CONFIGURADA CON "UNIDAD 0". EN EL CASO DE QUE HUBIERA OTRA ESTUFA, PARA EVITAR INTERFERENCIAS ES NECESARIO REALIZAR UNA NUEVA CONFIGURACIÓN, MODIFICANDO UNA DE LAS DOS ESTUFAS.

ALGUNOS EQUIPOS DE RADIOFRECUENCIA (POR EJ. MÓVILES, ETC.) PODRÍAN INTERFERIR LA COMUNICACIÓN ENTRE LA COMPUTADORA DE BOLSILLO Y LA ESTUFA.

CALIBRADO SONDA AMBIENTE COMPUTADORA DE BOLSILLO

Esta modalidad permite calibrar la temperatura ambiente señalada por la computadora de bolsillo (solo con ventilación activada). Para un calibrado correcto se recomienda colocar la computadora de bolsillo en un ambiente con temperatura constante y esperar al menos un par de horas.
El procedimiento para el calibrado es el siguiente :

- Acceder al menú, y alcanzar "**MENÚ TÉCNICO**".
- Configurar la llave de acceso "F4". - "**ADJ SONDA TELE**"
- Mediante las teclas ∨ o ∧ regular el calibrado ambiente deseado.
- Guardar y salir con la tecla [■] .

TIPOLOGÍA Y SUSTITUCIÓN DE LAS BATERÍAS

Para introducir/ sustituir las baterías es suficiente quitar la tapa de protección de las baterías en la parte trasera de la computadora de bolsillo (figura 1).
Introducir las baterías respetando la simbología imprimida en la computadora de bolsillo y en la batería misma.

Para el funcionamiento se necesitan 3 Baterías ministilo AAA.

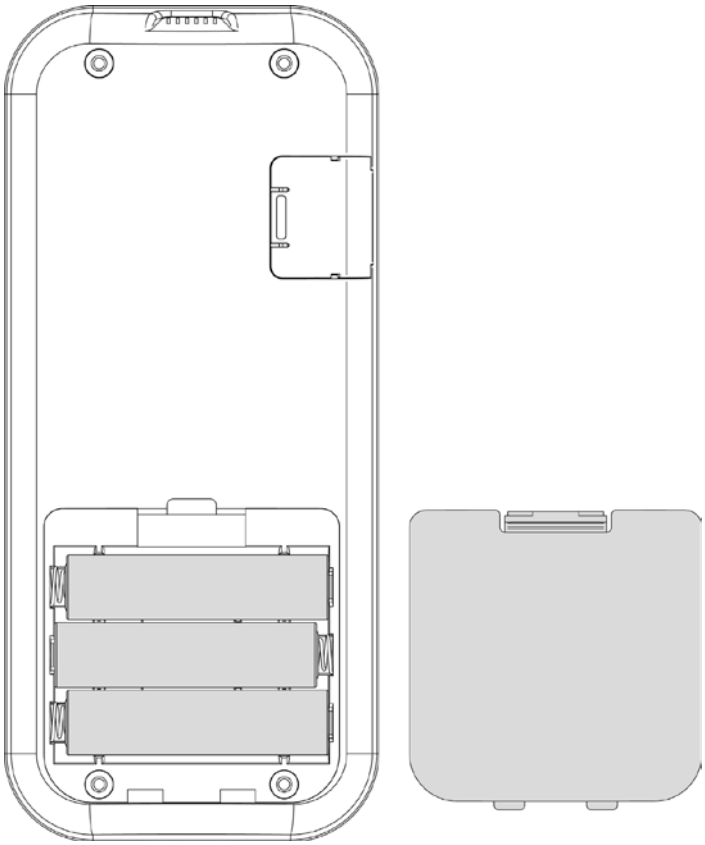

(figura 1)

¡Respetar el ambiente!
Las pilas usadas contienen metales nocivos para el ambiente, por lo tanto deben ser eliminadas separadamente en contenedores adecuados.

CARACTERÍSTICAS COMPUTADORA DE BOLSILLO

- La computadora de bolsillo cuenta con una pantalla Lcd retro iluminada. La Duración de la retro iluminación es de 5 segundos. La pantalla después de un determinado tiempo se apaga para reducir el consumo de las baterías (modalidad sleep).
- Se vuelve a encender después de haber presionado la tecla ON/OFF (6).

- **¡ATENCIÓN!**
- No ponga la computadora de bolsillo en contacto directo o indirecto con el agua. La computadora de bolsillo podría no funcionar correctamente en presencia de humedad o si está expuesta al agua.

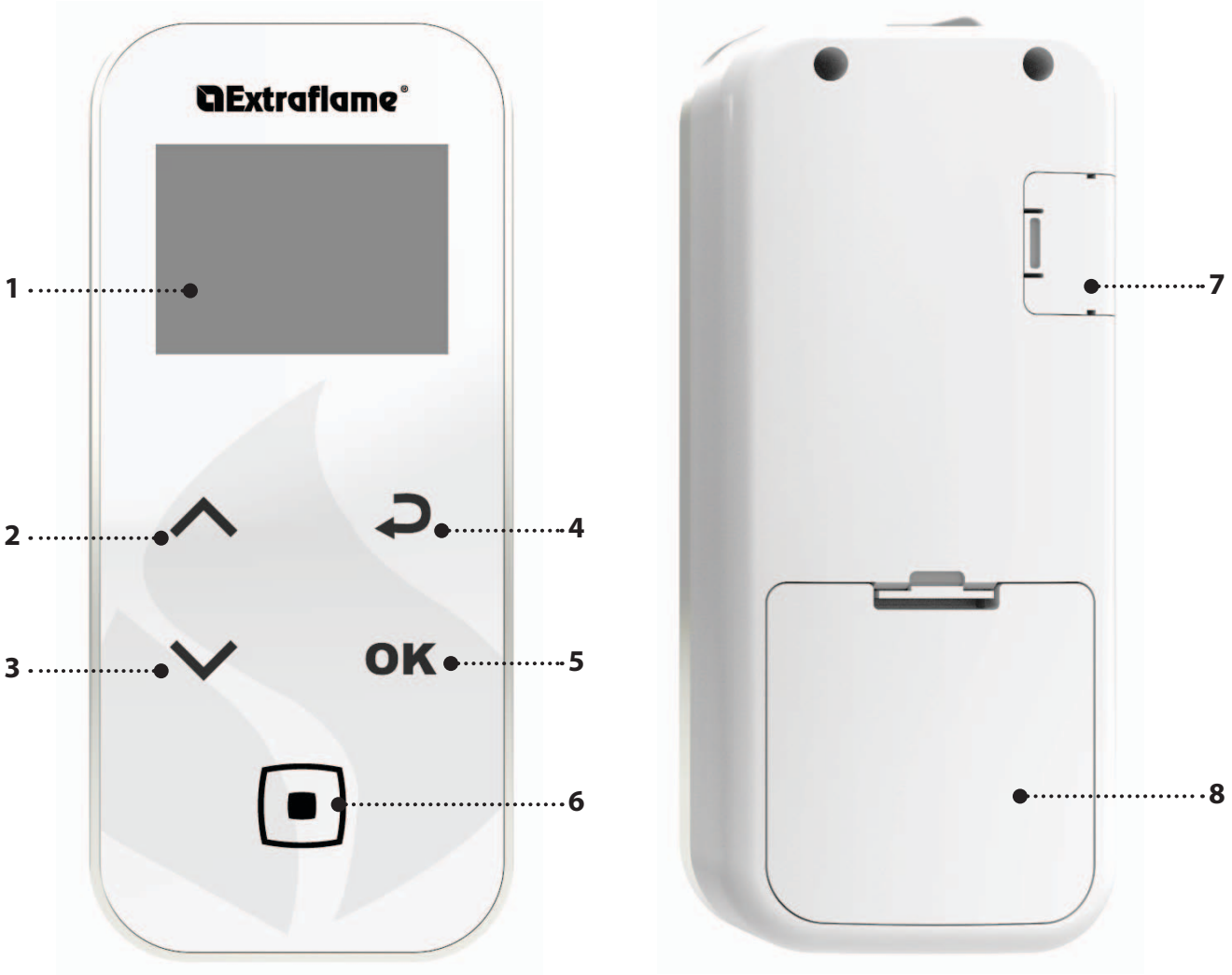

1.	PANTALLA
2.	SET POTENCIA/ desplazar mediante los menús / aumentar - seleccionar una configuración
3.	SET TERMOSTATO ambiente/ desplazar mediante los menús / disminuir - quitar una configuración
4.	Tecla retorno
5.	Tecla acceso al MENÚ y CONFIRMACIÓN
6.	On/off estufa o restablecimiento desde la modalidad sleep.
7.	-
8.	Compartimiento baterías

BANDAS DE FRECUENCIA	MÁXIMA POTENCIA TRANSMITIDA
868,3 MHZ	**4 mW ERP**
869,85MHZ	**4 mW ERP**

PANTALLA

PANTALLA EN FUNCIONAMIENTO

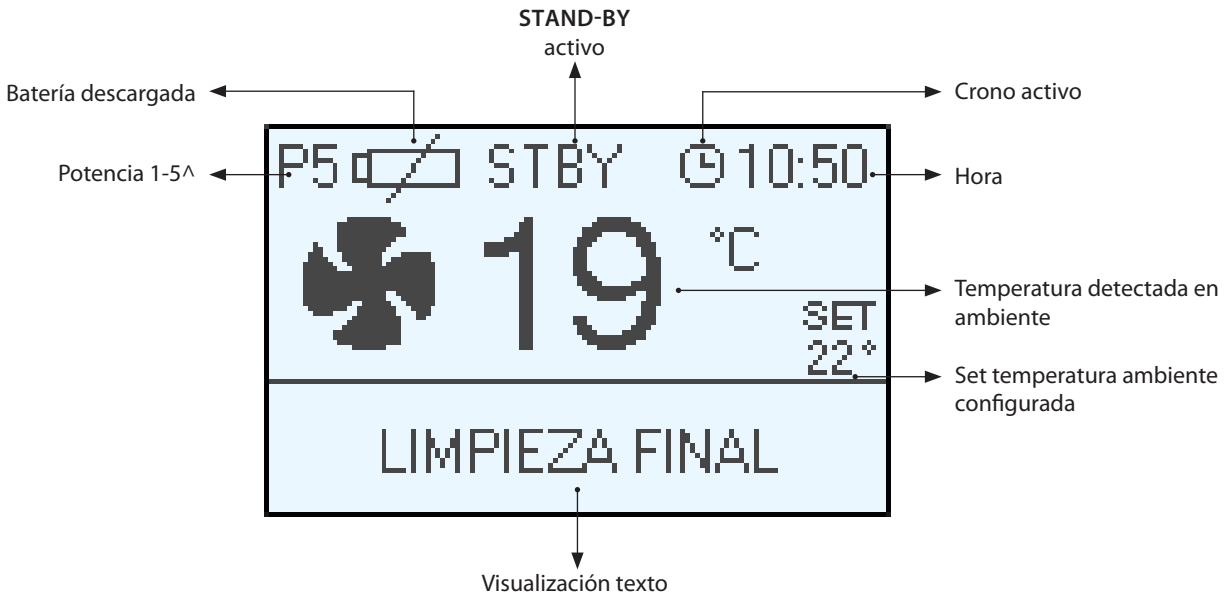

PANTALLA CON TERMOSTATO EXTERNO ENLAZADO AL BORNE "TA"

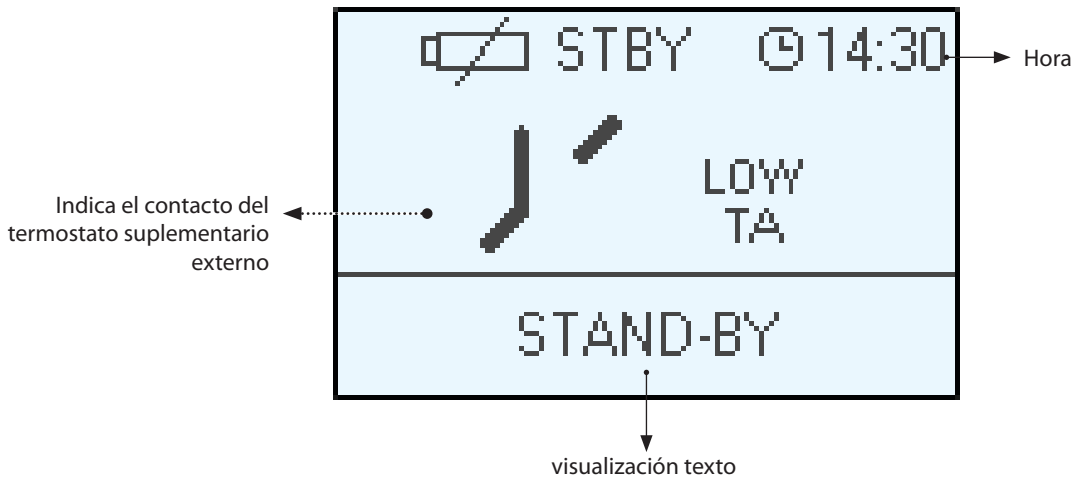

MENÚ GENERAL

TECLA	FUNCIÓN
∧ ∨	Desplazamiento de los parámetros Modificación de datos configurados
■	Tecla encendido-apagado

TECLA	FUNCIÓN
↩	Tecla para volver atrás - salir
OK	Tecla de acceso al menú

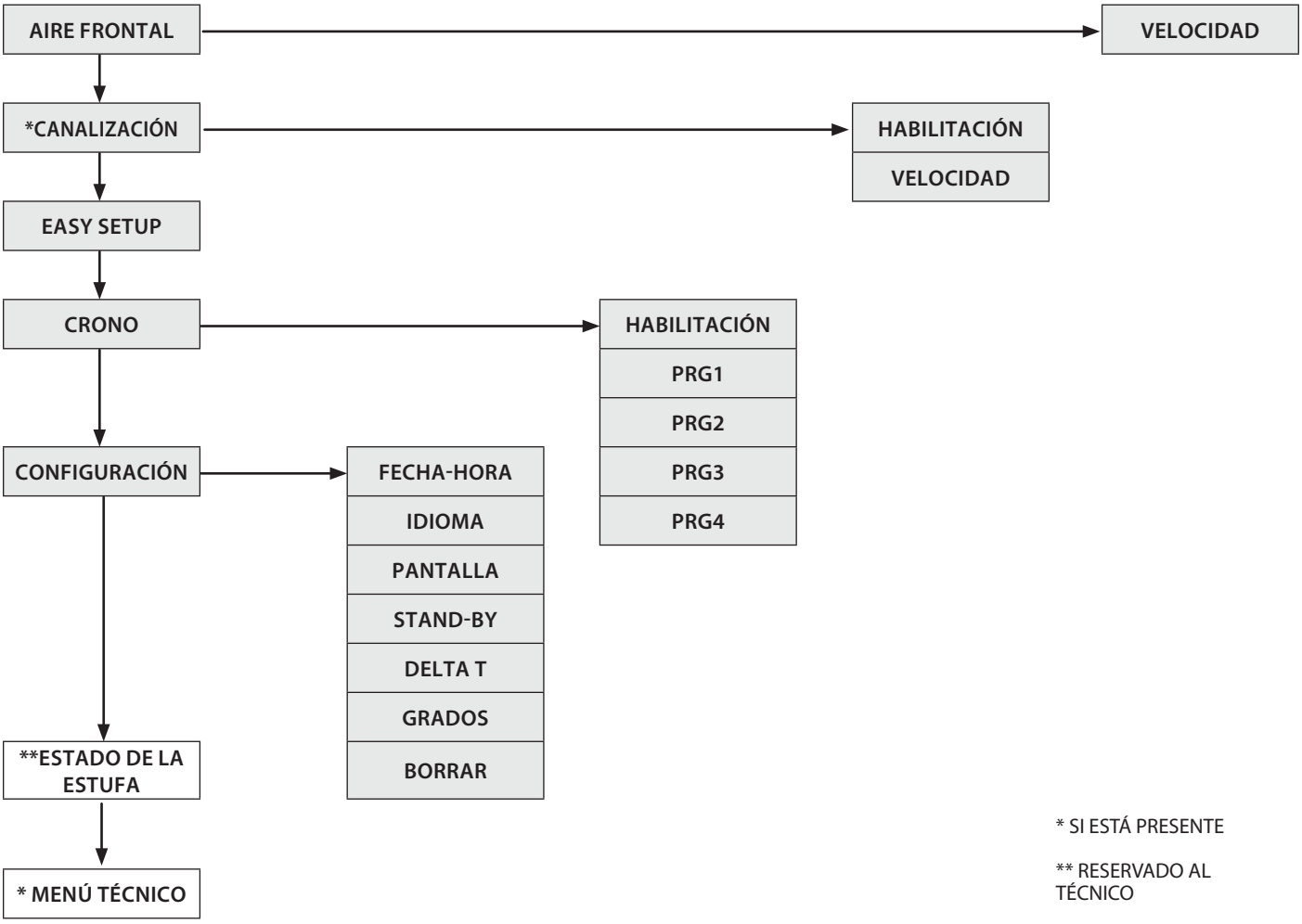

* SI ESTÁ PRESENTE

** RESERVADO AL TÉCNICO

INSTRUCCIONES DE BASE

Durante los primeros encendidos de la estufa, respete las recomendaciones siguientes:

- Es posible que se produzcan olores ligeros debidos al secado de las pinturas y de las siliconas utilizadas. Evite la permanencia prolongada en el ambiente.
- No toque las superficies porque todavía podrían estar inestables.
- Ventile bien el local más de una vez.
- El endurecimiento de las superficies se termina después de algunos procesos de calentamiento.
- Este equipo no se debe utilizar como incinerador de residuos.

Antes de encender la estufa verifique los puntos siguientes:

- El depósito debe estar lleno de pellet
- La cámara de combustión debe estar limpia
- El brasero debe estar totalmente libre y limpio
- Compruebe que el depósito, la puerta del fuego y el cenicero estén cerrados herméticamente
- Compruebe que el cable de alimentación esté conectado correctamente
- El interruptor bipolar en la parte posterior debe estar posicionado en 1.

CONFIGURACIÓN PARA EL PRIMER ENCENDIDO

Una vez conectado el cable de alimentación en la parte posterior del generador, lleve el interruptor, siempre situado posteriormente, en la posición (I).

El interruptor puesto posteriormente al generador sirve para dar tensión a la tarjeta del generador.
El generador permanece apagado y en el panel se visualiza una primer pantalla con la frase OFF.

FRECUENCIA DE RED 50/ 60HZ

En caso de que el generador esté instalado en un país con una frecuencia de 60 Hz, el generador visualizará "*POWER FREQUENCY ERROR*". Cambiar en caso la frecuencia a 60Hz.

FECHA-HORA

Este menú permite regular el horario y la fecha.

Para Configurar: OK > *CONFIGURACIÓN* > *FECHA-HORA*.

IDIOMA

Este menú permite regular el idioma preferido.

Para Configurar: OK > *CONFGURACIÓN* > *IDIOMA*.

Los idiomas seleccionables son: Italiano - Inglés - Francés - Alemán - Español, Portugués.

SET GRADOS

Este menú permite configurar la unidad de medida deseada.

Para Configurar: OK > *CONFIGURACIÓN* > *GRADOS*

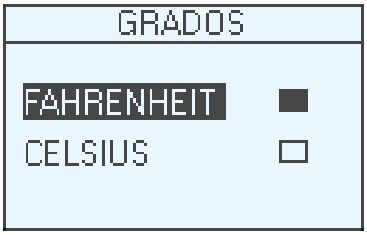

¡NUNCA UTILICE LÍQUIDOS INFLAMABLES PARA EL ENCENDIDO!
¡EN LA FASE DE LLENADO, EVITE COLOCAR EL SACO DE PELLET EN CONTACTO CON LA ESTUFA HIRVIENDO!
CONTÁCTESE CON UN TÉCNICO AUTORIZADO EN CASO DE CONTINUOS FALLOS DE ENCENDIDO.

FALLO DE ENCENDIDO

EL PRIMER ENCENDIDO PODRÍA FALLAR, DADO QUE EL SIN FIN ESTÁ VACÍO Y NO SIEMPRE LOGRA CARGAR A TIEMPO EL BRASERO CON LA CANTIDAD DE PELLET NECESARIO PARA EL ENCENDIDO REGULAR DE LA LLAMA.
SI EL PROBLEMA SE PRESENTA SÓLO DESPUÉS DE ALGUNOS MESES DE TRABAJO, ASEGÚRESE DE QUE SE HAYAN REALIZADO CORRECTAMENTE LAS OPERACIONES DE LIMPIEZA ORDINARIA QUE SE MUESTRAN EN EL MANUAL DE LA ESTUFA.

ESTÁ PROHIBIDO UTILIZAR EL APARATO SIN EL DIVISORIO (A) Y PROTECTOR DE LLAMA (B).
EL DESMONTAJE PERJUDICA LA SEGURIDAD DEL PRODUCTO E IMPLICA LA CADUCIDAD INMEDIATA DEL PERÍODO DE GARANTÍA.
EN CASO DE DESGASTE O DETERIORO SOLICITAR LA SUSTITUCIÓN DE LA PIEZA AL SERVICIO DE ASISTENCIA
(SUSTITUCIÓN QUE NO ENTRA EN LA GARANTÍA DEL PRODUCTO YA QUE LA PIEZA ESTÁ SUJETO A DESGASTE).

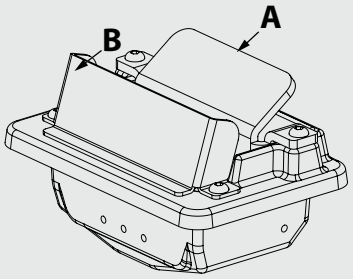

FUNCIONAMIENTO Y LÓGICA

ENCENDIDO

Después de controlar los puntos anteriores, pulse la tecla durante tres segundos para encender la estufa. Para la fase de encendido se dispone de 15 minutos para verificar la presencia de la llama. Al alcanzar la temperatura de control, la estufa interrumpe la fase de encendido y pasa a PREPARACIÓN.

PREPARACIÓN

En la fase de preparación la estufa estabiliza la combustión, aumentando progresivamente la combustión,aumentando para luego poner en marcha la ventilación pasando a TRABAJO

TRABAJO

En la fase de trabajo, la estufa funciona según el SET POTENCIA definido por el usuario, calentando el ambiente hasta alcanzar el SET TERMOSTATO. Véase opción siguiente.

REGULACIÓN SET TERMOSTATO

El SET TERMOSTATO es configurable mediante los pulsadores 2 y 3, de LOW-TA - 7°C - 40°C - HOT. Si el valor está comprendido entre 07°C-40°C la estufa controla la temperatura ambiente mediante una sonda integrada en la computadora de bolsillo. Una vez alcanzada la temperatura configurada, la estufa disminuye en modo automático la potencia garantizando un confort óptimo y reduciendo el consumo de pellet: este proceso se denomina "modulación".

LOW-TA - HOT

Cuando el SET TERMOSTATO esté en "LOW-TA" (set por debajo del umbral 7°) el control de temperatura lo efectúa el contacto del termostato suplementario, ignorando por lo tanto la sonda de temperatura integrada en la computadora de bolsillo.
Si el contacto está cerrado (satisfecho), entonces la estufa funciona al valor mínimo.
Si el contacto está abierto (solicitud), entonces la estufa funciona siempre a la potencia configurada.
Cuando está configurado "HOT" (set superior a los 40°C) la estufa funciona siempre y únicamente a la potencia configurada, ignorando por lo tanto el contacto externo y la sonda de temperatura.

REGULACIÓN SET POTENCIA

El set potencia tiene 5 niveles de funcionamiento, La presión de la tecla permite visualizar la potencia configurada modificable mediante las teclas o .
Potencia 1 = nivel mínimo - Potencia 5 = nivel máximo.
La confirmación de la modificación se realiza presionando la tecla **OK** .

SOPLO AUTO

Durante la fase de trabajo y a intervalos periódicos, la estufa efectúa una limpieza del brasero denominada "SOPLO AUTO".
La activación de esta función se visualiza en la pantalla junto con el respectivo mensaje. Durante el "SOPLO AUTO" se reduce la velocidad de carga de pellet y aumenta el motor de humos.
Una vez finalizada la fase de limpieza, la estufa reanuda el trabajo en condiciones operativas normales.

APAGADO

Presionar la tecla durante tres segundos.
Después de realizar esta operación el equipo entra automáticamente en la fase de apagado, bloqueando la carga de pellets.
El motor de aspiración de los humos y el motor de la ventilación de aire caliente permanecerán encendidos hasta que la temperatura de la estufa descienda por debajo de los umbrales de seguridad.

REENCENDIDO

Es posible reencender la estufa solo si la temperatura de humos es inferior a un umbral preestablecido y si ha transcurrido el tiempo de seguridad mínimo.

AIRE FRONTAL

El menú permite regular la velocidad (-2, -1, 0, +1, +2) del ventilador frontal.

Para regular la velocidad *: OK > AIRE FRONTAL > VELOCIDAD*

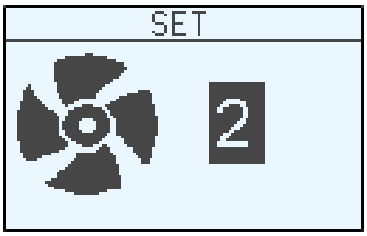

CANALIZACIÓN

El menú permite activar/desactivar y regular la velocidad (-2, -1, 0, +1, +2) de la canalización

Para habilitar*: OK > CANALIZACIÓN > HABILITACIÓN*
Para regular la velocidad *: OK > CANALIZACIÓN > VELOCIDAD*

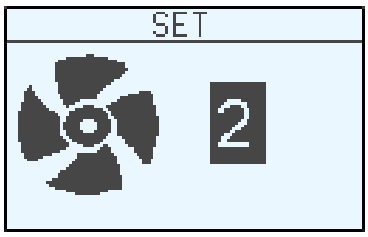

EASY SETUP

El peso volumétrico del pellet es la relación entre el peso y el volumen del pellet. Esta relación puede cambiar manteniendo inalterada la calidad del pellet. Utilizando la función **EASY SETUP** se tiene la posibilidad de cambiar el calibrado del peso volumétrico aumentando o disminuyendo los valores preconfigurados.
E el programa de la estufa los valores disponibles van de "– 3" a "+ 3"; todas las estufas son calibradas en producción con el valor óptimo que es 0

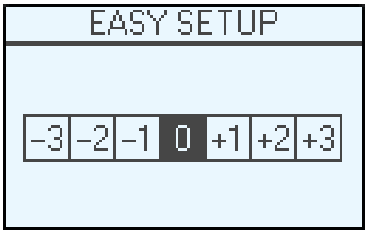

Si se notara un depósito excesivo en el brasero, le invitamos a entrar en el programa **EASY SETUP** y disminuir el valor de una unidad a "- 1"; esperar luego el día siguiente y si no se viera una mejoría disminuir adicionalmente hasta un máximo de "- 3". En el caso en el cual se evidenciase en cambio la necesidad de aumentar el calibrado del peso volumétrico del pellet, le invitamos a pasar del valor de fábrica "0" a "+ 1, + 2, + 3" según la exigencia.

Para Configurar: *OK* > **EASY SETUP**

EXCESIVO DEPÓSITO DE PELLET EN EL BRASERO			FUNCIONAMIENTO NORMAL	POCO DEPÓSITO DE PELLET EN EL BRASERO		
-3	**-2**	**-1**	**0**	**+1**	**+2**	**+3**
TERCER RANGO DE DISMINUCIÓN SI LOS DOS PRIMEROS NO RESULTAN SUFICIENTES	SEGUNDO RANGO DE DISMINUCIÓN SI EL PRIMERO NO RESULTA SUFICIENTE	PRIMER RANGO DE DISMINUCIÓN (PROBAR POR UN DÍA)	VALOR ÓPTIMO DE FÁBRICA	PRIMER RANGO DE AUMENTO	SEGUNDO RANGO DE AUMENTO SI EL PRIMERO NO RESULTA SUFICIENTE	TERCER RANGO DE AUMENTO SI LOS DOS PRIMEROS NO RESULTAN SUFICIENTES

NOTA: En caso que dichos calibrados no se resuelvan los depósitos de pellet presentes en el brasero le invitamos a contactar el centro asistencia de su zona.

CRONO

Esta función permite programar el encendido y el apagado de la estufa de manera automática.
De fábrica el **CRONO** está desactivado.
El crono permite programar 4 franjas horarias durante el día, que se pueden utilizar para todos los días de la semana.
En cada franja se pueden configurar el horario de encendido y apagado, los días de uso de la franja programada, la temperatura deseada y el set potencia.
La configuración del día y de la hora actuales es fundamental para el funcionamiento correcto del crono.

Recomendaciones
Antes de utilizar la función crono es preciso configurar el día y el horario corriente, por lo que compruebe si ha seguido los puntos indicados en el subcapítulo "SET RELOJ"**. Para que la función crono trabaje, además de programarla es necesario también activarla. Las 4 franjas horarias pueden superponerse mediante la configuración de los horarios de encendido y apagado. De este modo se obtiene una combinación de horarios donde es posible configurar valores distintos de temperatura y potencia sin influir en el estado de trabajo de la estufa.**
Nota: cuando están configuradas franjas superpuestas, el producto permanece encendido hasta la hora de apagado más lejana.

HABILITACIÓN

Permite habilitar/deshabilitar el crono y las diferentes franjas horarias de la estufa.
Para Configurar: *OK* > *CRONO* > *HABILITACIÓN.*

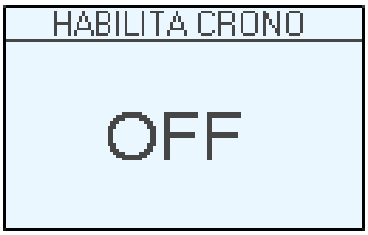

PRG 1-4

Prg x permite configurar el horario de encendido y apagado, los días de uso de la franja programada y la temperatura (low - 7° - 40° - hot) y también la potencia deseadas. La configuración del día y de la hora actuales es fundamental para el funcionamiento correcto del crono.
Para Configurar: *OK* > *CRONO* > *PRGX*

1. Habilita prg x	2. Horario de encendido prg x
HABILITA PRG1 OFF	START PRG 1 10:00
3. Horario de apagado prg x	**4. Habilitación días prg x**
STOP PRG 1 22:30	LUNES ON
5. Set temperatura prg x	**6. Set potencia prg x**
CONFIGURA PRG1 35	POTENCIA PRG1 4

CRONO	>	HABILITACIÓN			*Habilita/deshabilita todo el set crono*
		PRG1	>	HABILITA PRG 1	*On/off/Confort*	*Habilita/deshabilita PRG 1*
				START PRG1	*OFF-00:00-23:50*	*Horario de encendido PRG1*
				STOP PRG1	*OFF-00:00-23:50*	*Horario de apagado PRG1*
				LUNES...DOMINGO	*On/off*	*Habilita/deshabilita los días del PRG1*
				SET PRG1	*LOW-TA - 07- 40 °C - HOT*	*Set termostato PRG1*
				POTENCIA PRG1	*1-5*	*Set potencia PRG1*
		PRG2	>	HABILITA PRG 2	*On/off/Confort*	*Habilita/deshabilita PRG 2*
				START PRG2	*OFF-00:00-23:50*	*Horario de encendido PRG2*
				STOP PRG2	*OFF-00:00-23:50*	*Horario de apagado PRG2*
				LUNES...DOMINGO	*On/off*	*Habilita/deshabilita los días del PRG2*
				SET PRG2	*LOW-TA - 07- 40 °C - HOT*	*Set termostato PRG2*
				POTENCIA PRG2	*1-5*	*Set potencia PRG2*
		PRG3	>	HABILITA PRG 3	*On/off/Confort*	*Habilita/deshabilita PRG 3*
				START PRG3	*OFF-00:00-23:50*	*Horario de encendido PRG3*
				STOP PRG3	*OFF-00:00-23:50*	*Horario de apagado PRG3*
				LUNES...DOMINGO	*On/off*	*Habilita/deshabilita los días del PRG3*
				SET PRG3	*LOW-TA - 07- 40 °C - HOT*	*Set termostato PRG3*
				POTENCIA PRG3	*1-5*	*Set potencia PRG3*
		PRG4	>	HABILITA PRG 4	*On/off/Confort*	*Habilita/deshabilita PRG 4*
				START PRG4	*OFF-00:00-23:50*	*Horario de encendido PRG4*
				STOP PRG4	*OFF-00:00-23:50*	*Horario de apagado PRG4*
				LUNES...DOMINGO	*On/off*	*Habilita/deshabilita los días del PRG4*
				SET PRG4	*LOW-TA - 07- 40 °C - HOT*	*Set termostato PRG4*
				POTENCIA PRG4	*1-5*	*Set potencia PRG4*

CUANDO EL PROGRAMADOR SEMANAL ESTÁ ACTIVO EN LA PANTALLA DE LA COMPUTADORA DE BOLSILLO SE VISUALIZARÁ EL CORRESPONDIENTE ICONO AL LADO.

EJEMPLO CRONO HORARIOS/FRANJAS SUPERPUESTAS

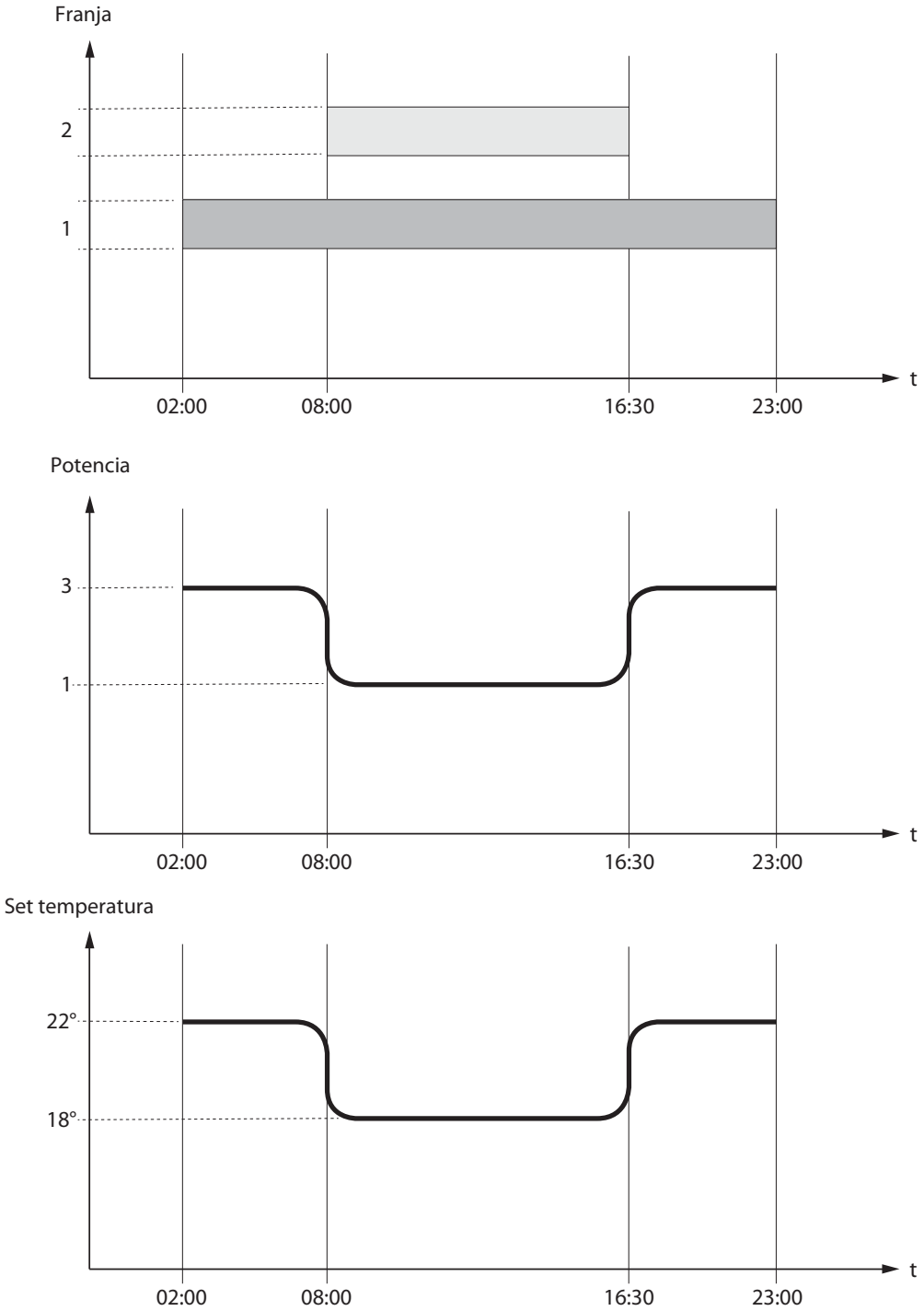

	Franja 1	start 02:00 stop 23:00	potencia 3 - set temp 22°C
	Franja 2	start 8:00 stop 16:30	potencia 1 - set temp 18°C
	funcionamiento estufa		

CONFIGURACIÓN

◆ FECHA-HORA ◆ IDIOMA ◆ SET GRADOS	VER CAPÍTULO: CONFIGURACIÓN PRIMER ENCENDIDO.

PANTALLA

El menú "**PANTALLA**" permite:

- Regular el contraste de la PANTALLA
- Activar/ desactivar la retroiluminación.
- Habilitar/ deshabilitar la señal acústica.
- Configurar timer apagado retroiluminación de la Pantalla.
- Configurar timer apagado Pantalla (modalidad sleep).

Para Configurar: *OK > CONFIGURACIÓN > PANTALLA.*

STAND-BY

La función STAND-BY se utiliza si se desea el apagado inmediato de la estufa en lugar de una modulación de la potencia.

Para Configurar: *OK > CONFIGURACIÓN > STAND-BY.*

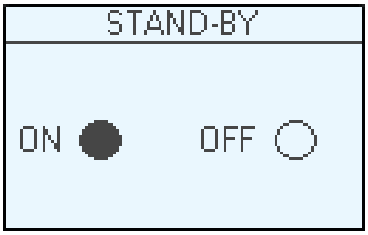

FUNCIÓN STAND-BY CONFIGURADA EN ON

En caso que la funciónSTAND-BY esté activada (ON), si la temperatura ambiente supera el valor SET TERMOSTATO + DELTA T, entonces la estufa se llevará a apagado después de un retraso preconfigurado de fábrica, visualizando STAND-BY.
Cuando la temperatura ambiente es inferior al SET TERMOSTATO - DELTA T y al transcurrir un determinado tiempo de enfriamiento, la estufa se vuelve a encender.

FUNCIÓN STAND-BY CONFIGURADA EN OFF (CONFIGURACIÓN DE FÁBRICA)

Si la función STAND-BY no está activada (OFF), si la estufa supera la temperatura ambiente configurada se llevará al mínimo, modulando y visualizando modula. Cuando la temperatura ambiente sea inferior SET TERMOSTATO la estufa volverá a trabajar a la potencia configurada en la pantalla visualizando trabajo.

FUNCIONAMIENTO CON TERMOSTATO SUPLEMENTARIO (OPCIONAL)

FUNCIÓN STAND-BY CONFIGURADA EN OFF (CONFIGURACIÓN DE FÁBRICA)

Si la función STAND-BY no está activada (OFF), si la estufa supera la temperatura ambiente configurada en el termostato suplementario (contacto cerrado) se llevará al mínimo visualizando MODULACIÓN. Cuando la temperatura ambiente es inferior al set configurado en el termostato suplementario (contacto abierto) la estufa volverá a trabajar a la potencia configurada en la pantalla visualizando TRABAJO.

FUNCIÓN STAND-BY CONFIGURADA EN ON

Cuando la función STAND-BY está activada (ON), al alcanzar la temperatura ambiente configurada en el termostato suplementario (contacto cerrado) se apagará después de un retraso preconfigurado en fábrica, visualizando STAND - BY.
Cuando la temperatura ambiente es inferior al set configurado en el termostato suplementario (contacto abierto) y al transcurrir un determinado tiempo de enfriamiento, la estufa se vuelve a encender.

PARA UN FUNCIONAMIENTO CORRECTO CONFIGURAR SET TERMOSTATO EN LOW-TA.
> VÉASE CAPÍTULO INSTALACIÓN TERMOSTATO SUPLEMENTARIO

DELTA T

Esta función permite configurar la histéresis para el encendido y el apagado de la estufa *DELTA-T*, que se utiliza como intervalo de ajuste de la temperatura ambiente cuando no sea gestionada por un termostato externo. La temperatura exacta para el encendido es *SET TERMOSTATO - DELTA-T*. En cambio, aquella para el apagado es *SET TERMOSTATO + DELTA-T*.
Los valores posibles para el *DELTA-T* están comprendidos entre: *0.5 - 5°C*

Para Configurar: *OK > CONFIGURACIÓN > DELTA-T*

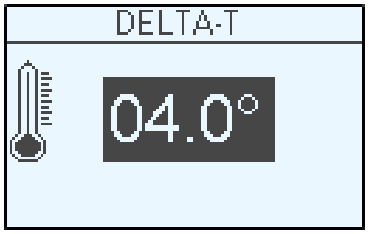

BORRAR

Permite llevar nuevamente todos los valores que pueden ser modificados por el usuario con la configuración de fábrica.

Para Configurar: *OK > CONFIGURACIÓN > BORRAR.*

FUNCIONES SUPLEMENTARIAS

CARGA INICIAL

Esta función permite activar el motorreductor de carga del pellet para un funcionamiento continuado. Antes de activar la función asegurarse de que la estufa esté fría y en estado "OFF". Presionar simultáneamente los pulsadores 6 + 4 durante un par de segundos hasta visualizar el mensaje " CARGA INICIAL".
Para interrumpir la carga de manera continua es suficiente pulsar durante 2" la tecla 6.

FUNCIÓN CONFORT

En los modelos donde está prevista, esta modalidad reduce la velocidad de ventilación, favoreciendo la silenciosidad de la estufa.

- Para activar, pulsar durante 2" las teclas 6 + 3 hasta visualizar en la pantalla CONFORT ON.
- Para desactivar, pulsar durante 2" las teclas 6 + 3 hasta visualizar en la pantalla CONFORT OFF.

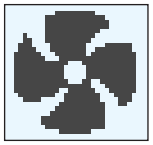

Confort activo

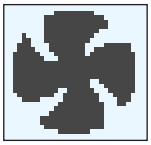

Confort desactivado

INSTALACIÓN DEL TERMOSTATO SUPLEMENTARIO (OPCIONAL)

El equipo puede controlar la temperatura ambiente mediante un termostato suplementario (opcional).
Después del encendido (presionar la tecla 1 o mediante modalidad crono) la estufa trabajará para alcanzar el set configurado en el termostato visualizando TRABAJO (contacto abierto). La sonda ambiente de serie se ignora automáticamente.
Cuando el termostato alcanza la temperatura (contacto cerrado) la estufa funciona al mínimo visualizando MODULACIÓN.

PROCEDIMIENTO DE MANDOS

- Es necesario un termostato mecánico o digital con tipo de entrada "normalmente abierta".
- Quite el enchufe de la toma de electricidad correspondiente.
- Haciendo referencia a la figura del costado, conectar los dos cables del termostato (contacto limpio - ¡no 220 V!) en los respectivos bornes colocados detrás de la máquina, uno de color rojo y el otro negro.
- Volver a alimentar la estufa.
- Presionar la tecla 3, hasta configurar el **SET TERMOSTATO** en **LOW-TA**.

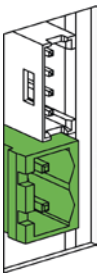

LA INSTALACIÓN DEBE SER REALIZADA POR PERSONAL CUALIFICADO Y/O LA ASISTENCIA TÉCNICA DEL FABRICANTE.

RETRASO DE APAGADO

El aparato dispone de la opción de retrasar el apagado y programar el retraso. Por ejemplo, si son las 20:00 horas y el retraso de apagado está configurado en 1h, entonces a las 21:00 la estufa se apaga en modo automático.

Manteniendo pulsadas las teclas 6 + 2, se accede a la pantalla "RETRASO DE RETARDADO" *(*este ajuste solo se puede configurar cuando el aparato se encuentra en fase de preparación o de trabajo*)*.
Mediante las teclas 2 y 3 se puede aumentar/disminuir la cantidad de horas al transcurrir las cuales la estufa activa el modo de limpieza final de modo automático.
Los valores de hora que se pueden configurar son OFF, entre 1 y 9.
Pulsando P6 se efectúa la confirmación y se vuelve a la pantalla de inicio.

Al cabo 1h del apagado configurado, se indica el tiempo de trabajo restante visualizando a cada minuto "apagado entre" y valor "HORAS xx:xx".

FUNCIONAMIENTO DEL TERMOSTATO SUPLEMENTARIO PARA EL CONTROL DEL MOTOR DE CANALIZACIÓN

En los modelos con motor para la canalización también es posible termostatizar el motor. La conexión de un termostato exterior permite controlar el motor para la canalización independientemente del funcionamiento de la estufa.

Entonces basta con configurar la temperatura deseada en el termostato exterior:

- con temperatura para satisfacer (contacto cerrado) el motor de la canalización seguirá el curso de la estufa.
- tras alcanzar la temperatura (contacto abierto), el motor para la canalización funciona a la velocidad mínima.

El borne para el termostato de la canalización posee el puente de serie.

PARA CONOCER EL CENTRO DE ASISTENCIA MÁS CERCANO CONTACTE A SU REVENDEDOR O CONSULTE EL SITIO WWW.LANORDICA-EXTRAFLAME.COM

LIMPIEZA Y MANTENIMIENTO

¡SIGA LAS INDICACIONES SIEMPRE CON LA MÁXIMA SEGURIDAD!

- La clavija del cable de alimentación esté desconectada, dado que el generador podría estar programado para encenderse.
- Que el generador esté frío en cada parte.
- Las cenizas estén completamente frías.
- Garantizar un eficaz recambio de aire del ambiente durante las operaciones de limpieza del producto.
- ¡Una limpieza insuficiente perjudica el correcto funcionamiento y la seguridad!

MANTENIMIENTO

Para que el generador funcione correctamente, un técnico habilitado debe realizar operaciones de mantenimiento ordinario por lo menos una vez al año.
Las operaciones periódicas de control y los mantenimientos deben ser siempre realizados por técnicos especializados, habilitados que operan según la normativa vigente y las indicaciones presentes en este manual de uso y mantenimiento.

HAGA LIMPIAR CADA AÑO LA INSTALACIÓN DE DESCARGA DE HUMOS, CANALES Y TUBERÍAS EN "TE" INCLUIDOS Y TAPONES DE INSPECCIÓN -SI ESTÁN PRESENTES- CURVAS Y LOS EVENTUALES TRAMOS HORIZONTALES
¡LAS FRECUENCIA DE LIMPIEZA DEL GENERADOR ES INDICATIVA! DEPENDIENDO DE LA CALIDAD DEL PELLET USADO Y DE LA FRECUENCIA DE USO.
PUEDE SUCEDER QUE DICHAS OPERACIONES SE DEBAN REALIZAR CON MAYOR FRECUENCIA.

LIMPIEZA PERIÓDICA A CARGO DEL USUARIO

Las operaciones de limpieza periódica, como se indica en el presente manual de uso y mantenimiento, deben ser realizadas prestando la máxima atención después de haber leído las indicaciones, los procedimientos y los tiempos descritos en el presente manual de uso y mantenimiento.

LIMPIEZA DE LAS SUPERFICIES Y REVESTIMIENTO
¡Nunca utilice detergentes abrasivos o químicamente agresivos para la limpieza!
La limpieza de las superficies se debe realizar con el generador y revestimiento completamente frío. Para el mantenimiento de las superficies y partes metálicas, es suficiente usar un paño humedecido con agua o con agua y jabón neutro.
El irrespeto de las indicaciones puede dañar la superficie del generador y ser causa de pérdida de la garantía.

LIMPIEZA CRISTAL CERÁMICO
¡Nunca utilice detergentes abrasivos o químicamente agresivos para la limpieza!
La limpieza del cristal cerámico se debe realizar sólo con el cristal completamente frío.
Para limpiar el vidrio cerámico es suficiente utilizar una brocha seca y papel de periódico (diario) humedecido y pasado en la ceniza. En caso de vidrio muy sucio utilizar exclusivamente un detergente específico para vidrios cerámicos. Rociar una pequeña cantidad sobre un paño y utilizarlo sobre el vidrio cerámico. ¡No pulverice nunca el detergente o cualquier otro líquido directamente en el vidrio o en las juntas!

El irrespeto de las indicaciones puede dañar la superficie del vidrio cerámico y ser causa de pérdida de la garantía.

LIMPIEZA DEL DEPÓSITO PELLET
Cuando el depósito se vacía completamente, desconectar el cable de alimentación del generador y quitar primero los residuos (polvos, virutas etc.) del depósito vacío, antes de realizar su llenado.

LAS JUNTAS DEL DEPÓSITO PELLET, EL BRASERO Y DE LA PUERTA DEL FUEGO GARANTIZAN EL CORRECTO FUNCIONAMIENTO DE LA ESTUFA. ES NECESARIO QUE ESTAS SEAN PERIÓDICAMENTE CONTROLADAS POR EL USUARIO: EN EL CASO QUE ESTUVIERAN DESGASTADAS O DAÑADAS ES NECESARIO SUSTITUIRLAS INMEDIATAMENTE.
ESTAS OPERACIONES DEBERÁN SER REALIZADAS POR PARTE DE UN TÉCNICO HABILITADO.

SI EL CABLE DE ALIMENTACIÓN SE ENCUENTRA DAÑADO, EL SERVICIO DE ASISTENCIA TÉCNICA O UNA PERSONA AUTORIZADA DEBERÁ REALIZAR LA SUSTITUCIÓN, PARA PREVENIR RIESGOS.

CADA DÍA
BRASEROS Y CÁMARA DE COMBUSTIÓN:

- Aspire los residuos presentes en el brasero.
- Remover completamente el brasero del adecuado compartimiento;
- Aspire la ceniza del lugar del brasero, del tubo porta-bujía y de la cámara de combustión.
- Libere con el adecuado espetón en dotación todos los agujeros presentes en el brasero.
- Volver a colocar el brasero en su lugar y empujarlo hacia la pared del hogar.

NOTA : Use un aspirador de cenizas adecuado con un recipiente de separación de las cenizas recogidas.

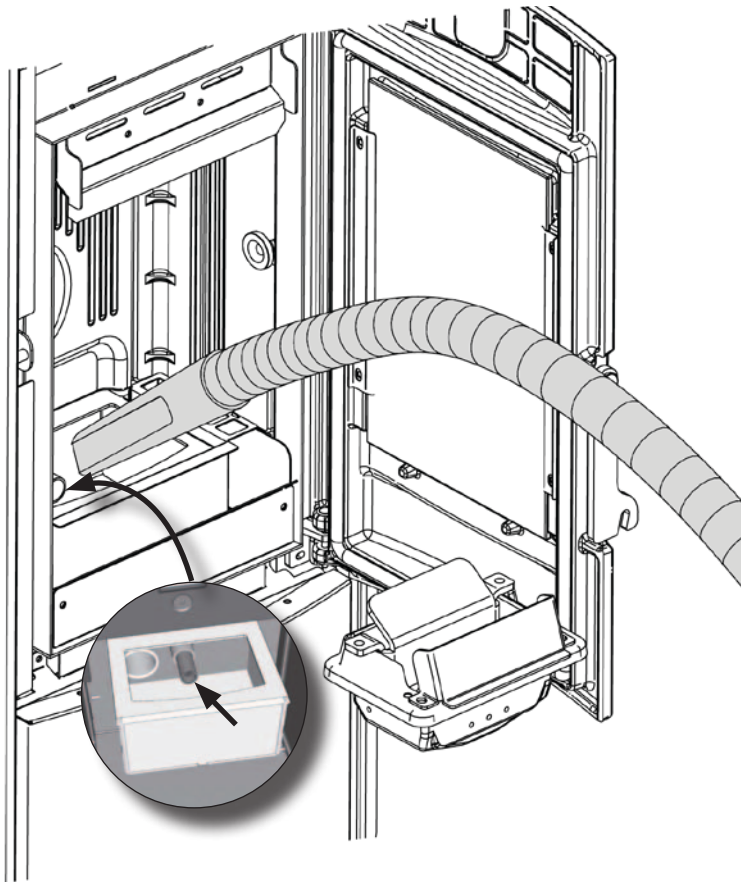

CADA 3 DÍAS
CENICERO:

- Remover el cenicero y vaciarlo en un contenedor adecuado.

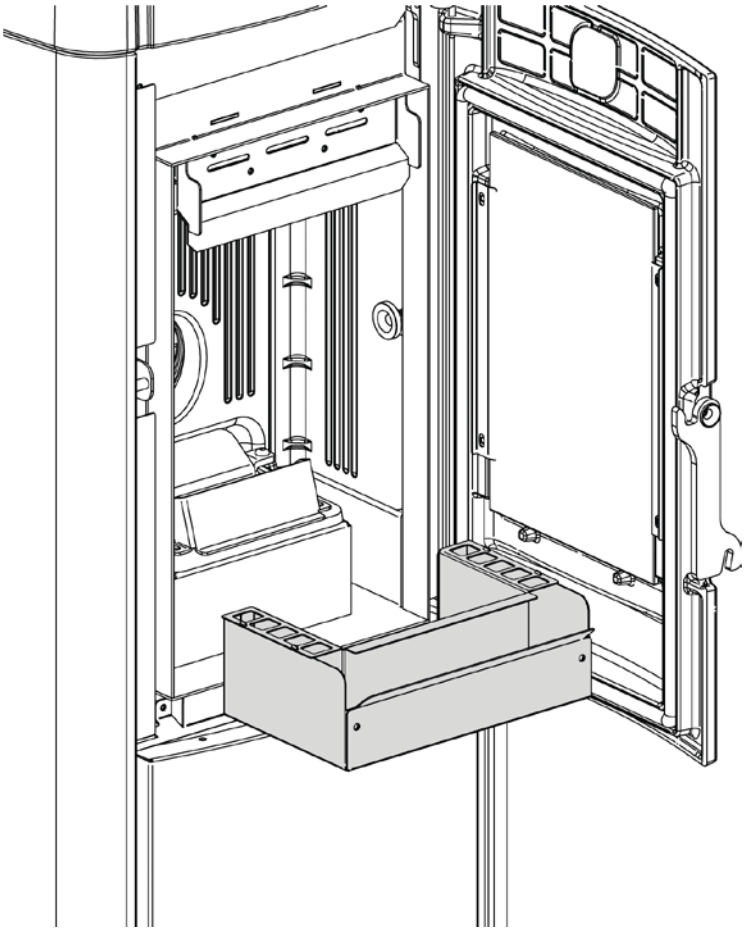

UN BRASERO LIMPIO GARANTIZA UN FUNCIONAMIENTO CORRECTO

MANTENIENDO EL BRASERO Y SUS ORIFICIOS SIEMPRE LIMPIOS DE EVENTUALES RESIDUOS DE COMBUSTIÓN, SE GARANTIZA AL GENERADOR UNA ÓPTIMA COMBUSTIÓN EN EL TIEMPO, EVITANDO EVENTUALES MAL FUNCIONAMIENTOS QUE PODRÍAN REQUERIR LA INTERVENCIÓN DEL TÉCNICO.

ES POSIBLE UTILIZAR LA FUNCIÓN INDICADA EN EL MENÚ USUARIO "EASY SETUP" PARA ADECUAR LA COMBUSTIÓN EN BASE A LAS EXIGENCIAS DESCRITAS.

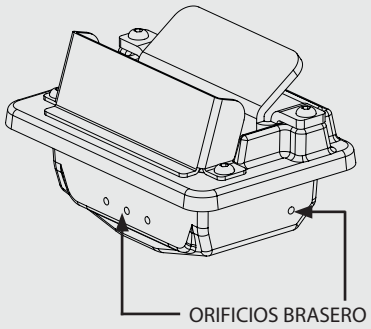

PARA CONOCER EL CENTRO DE ASISTENCIA MÁS CERCANO CONTACTE A SU REVENDEDOR O CONSULTE EL SITIO:
WWW.LANORDICA-EXTRAFLAME.COM

MANTENIMIENTO ORDINARIO REALIZADO POR LOS TÉCNICOS HABILITADOS

El mantenimiento ordinario debe ser realizado al menos una vez al año.
El generador utilizando pellet como combustible sólido necesita una intervención anual de mantenimiento ordinario que debe ser efectuado por un **Técnico habilitado, utilizando exclusivamente recambios originales.**
La inobservancia puede comprometer la seguridad del equipo y puede hacer decaer el derecho de las condiciones de garantía.
Respetando las frecuencias de limpieza reservadas al usuario descritas en el manual de uso y mantenimiento, se garantiza al generador una correcta combustión en el tiempo, evitando posibles anomalías y/o malos funcionamientos que podrían requerir mayores intervenciones del técnico Las solicitudes de intervenciones de mantenimiento ordinario no están contempladas en la garantía del producto.

JUNTAS: TAPA DEL DEPÓSITO PELLET, PUERTA, CENICERO Y BRASERO

Las juntas garantizan la hermeticidad de la estufa y por consiguiente el funcionamiento correcto de la misma.
Es necesario que estas sean periódicamente controladas: en el caso que estuvieran desgastadas o dañadas es necesario sustituirlas inmediatamente.
Estas operaciones deberán ser realizadas por parte de un técnico habilitado.

CONEXIÓN A LA CHIMENEA

Realice la limpieza y la aspiración del conducto que se dirige a la chimenea una vez al año o, en todo caso, cuando sea necesario. Si existen tramos horizontales hay que eliminar los residuos para que no obstaculicen el pasaje de los humos.

PUESTA FUERA DE SERVICIO (FIN DE ESTACIÓN)

Al final de cada estación, antes de apagar la estufa, se recomienda vaciar completamente el depósito del pellet, aspirando posibles residuos de pellet y polvos en su interior. Se invita además a desconectar el generador desde la red eléctrica y, para una mayor seguridad sobre todo en presencia de niños, remover el cable de alimentación. El mantenimiento ordinario debe ser realizado al menos una vez al año.

PARA CONOCER EL CENTRO DE ASISTENCIA MÁS CERCANO CONTACTE A SU REVENDEDOR O CONSULTE EL SITIO: WWW.LANORDICA-EXTRAFLAME.COM

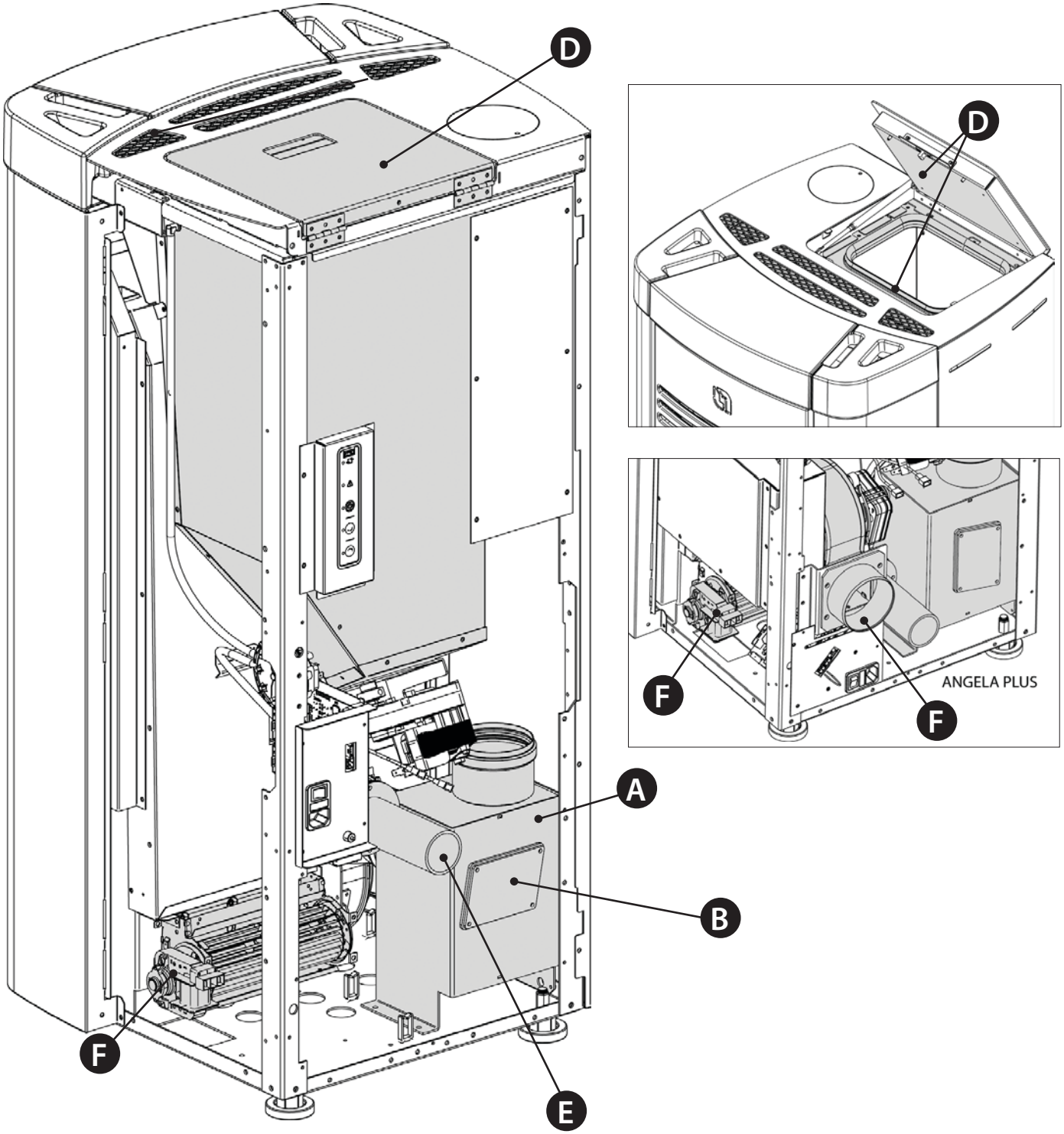

LAS IMÁGENES SON CON FINALIDAD ILUSTRATIVA.

A	Motor humos (desmontaje y limpieza conducto humos y "T"), nueva silicona en los puntos previstos
B	Juntas, depósito pellet, inspecciones, cenicero, puerta (sustitúyalas y aplique silicona donde está previsto)
C	Cámara de combustión & intercambiador (limpieza total) incluida la limpieza del conducto de la bujía.
D	Depósito (vaciado completo y limpieza) y control de la junta.
E	Control del tubo de aspiración de aire control/ limpieza del presostato mecánico
F	Desmontaje del ventilador de aire ambiente y eliminación del polvo y de los residuos de pellet

PARA CONOCER EL CENTRO DE ASISTENCIA MÁS CERCANO CONTACTE A SU REVENDEDOR O CONSULTE EL SITIO: WWW.LANORDICA-EXTRAFLAME.COM

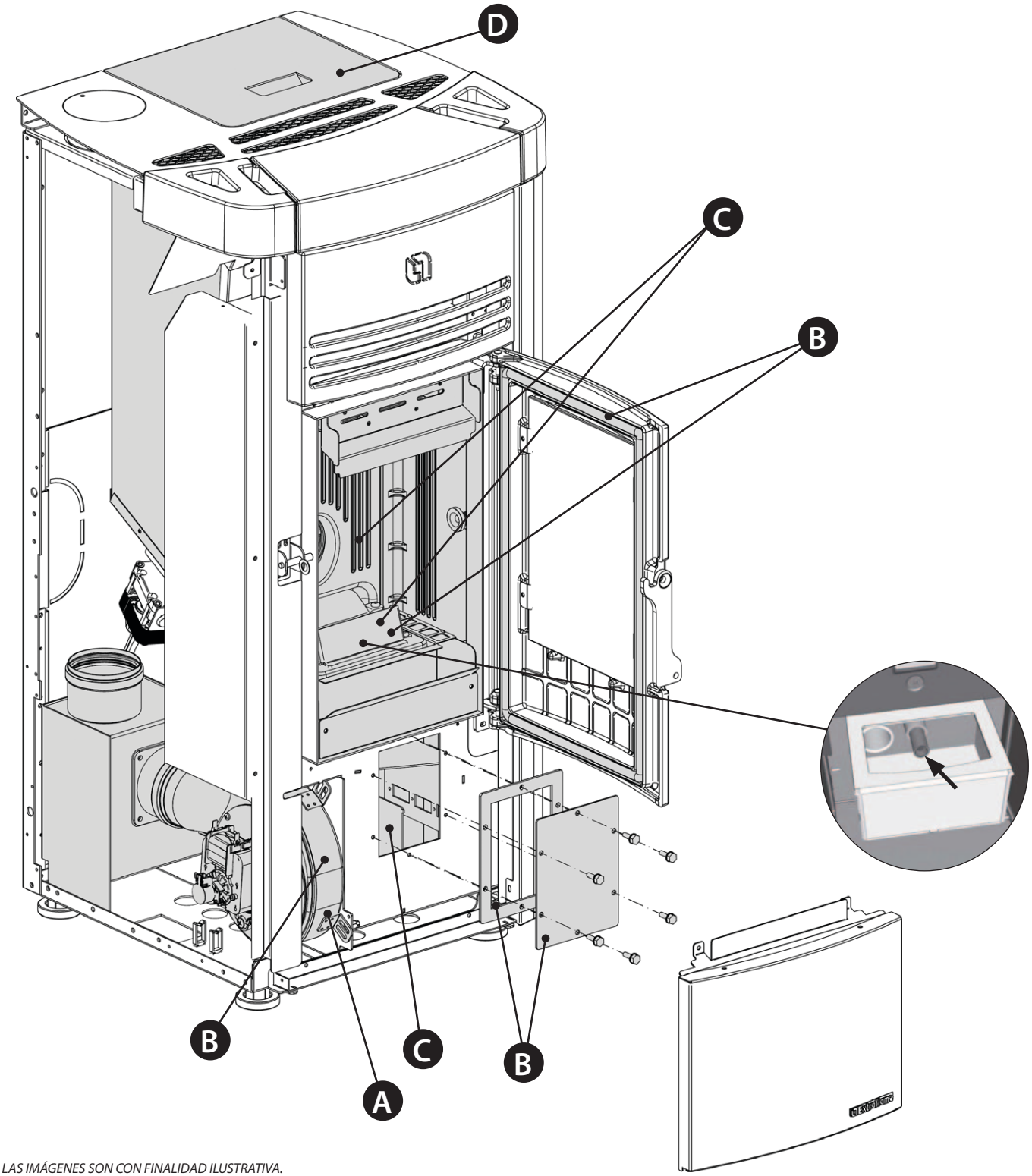

LAS IMÁGENES SON CON FINALIDAD ILUSTRATIVA.

A	Motor humos (desmontaje y limpieza conducto humos y "T"), nueva silicona en los puntos previstos
B	Juntas, depósito pellet, inspecciones, cenicero, puerta (sustitúyalas y aplique silicona donde está previsto)
C	Cámara de combustión & intercambiador (limpieza total) incluida la limpieza del conducto de la bujía.
D	Depósito (vaciado completo y limpieza) y control de la junta.
E	Control del tubo de aspiración de aire control/ limpieza del presostato mecánico
F	Desmontaje del ventilador de aire ambiente y eliminación del polvo y de los residuos de pellet

VISUALIZACIONES	
PANTALLA	**CAUSA**
OFF	Generador apagado
START	La fase de puesta en marcha está en ejecución
CARGA PELLET	Está en ejecución la carga continua del pellet durante el encendido
ENCENDIDO	La fase de encendido está en ejecución
PREPARACIÓN	La fase de preparación está en ejecución
TRABAJO	La fase de trabajo normal está en ejecución
MODULACIÓN	El generador está trabajando al mínimo
LIMPIEZA FINAL	La limpieza final está en ejecución
STAND-BY	Generador apagado en espera de encendido, debido al termostato exterior.
ESPERA ENFRIAMIENTO	Se intenta un nuevo encendido cuando el generador se acaba de apagar. Cuando el generador se apaga hay que esperar el apagado completo del motor de humos, luego efectúe la limpieza del brasero. Solo una vez que se han realizado estas operaciones, es posible volver a encender el generador.
ESPERA BLACK OUT	El generador se está enfriando después de una falta de corriente. Concluido el enfriamiento se encenderá nuevamente de modo automático
SOPLO AUTO	Está activo el soplo automático
SERVICE	Cuando se visualiza este mensaje comuníquese con el técnico autorizado para realizar el mantenimiento ordinario del equipo. Si la limpieza no se realiza, el mensaje se visualizará en cada encendido sin interrumpir el funcionamiento normal de la estufa.

ALARMAS		
PANTALLA	**EXPLICACIÓN**	**RESOLUCIÓN**
⚠	Indica la presencia de una alarma.	Encendida: indica la presencia de una alarma La alarma se puede resetear sólo si se detuvo el motor de humos y si transcurrieron 15 minutos a partir de la visualización de la alarma, pulsando la tecla 1 durante 3 segundos.
ASPIRADOR AVERIADO	Avería en el motor de humos	Póngase en contacto con el centro de asistencia
SONDA DE HUMOS	Avería sonda humos.	Póngase en contacto con el centro de asistencia
HUMOS CALIENTES	Temperatura de humos elevada	Controle la carga pellet (véase "Easy setup"), en caso de que no se resuelva contacte con el técnico habilitado.
FALLO ENCENDIDO	El depósito de pellet está vacío. Calibración de la carga de pellet inadecuada. Bulbos termostáticos activados.	Controle si hay pellet dentro del depósito. Regule el aflujo de pellet (véase "Easy setup"). Controle los procedimientos descritos en el capítulo "Encendido". Controle los termostatos de bulbos (véase capítulo Rearmados)
SIN LLAMA	El depósito de pellet está vacío. Carencia de carga de pellet. El motorreductor no carga pellet.	Controle si hay pellet dentro del depósito. Regule el aflujo de pellet (véase "Easy setup").
AL DEPR	La puerta no está cerrada correctamente. El cenicero no está cerrado correctamente. La cámara de combustión está sucia. El conducto de expulsión de humos está obstruido/sucio	Controle que la puerta esté cerrada herméticamente. Controle que el cenicero esté cerrado herméticamente. Controle la limpieza tanto del conducto de humos como de la cámara de combustión.
FALLO DE ENC.- BLACK OUT	Falta de electricidad durante la fase de encendido.	Coloque la estufa en off mediante la tecla 1 y repetir los procedimientos descritos en el capítulo "Encendido". Otras operaciones de restablecimiento las debe efectuar un técnico autorizado.
ALARMA COMANDO TORNILLO SIN FIN	Funcionamiento anómalo carga pellet.	Póngase en contacto con el centro de asistencia

CONDICIONES DE GARANTÍA

1. Los productos Extraflame S.p.A. están garantizados, en el marco de la Comunidad Europea, durante un periodo de 24 meses desde la fecha de compra.
La compra debe acreditarse mediante un documento fiscalmente válido emitido por el distribuidor (recibo, factura o albarán de transporte) que identifique el producto adquirido y la fecha de compra o entrega del mismo.

ATENCIÓN: esta garantía convencional no sustituye la garantía prevista por las normas europeas de protección de los consumidores.

La garantía convencional se entiende limitada al territorio italiano y a esos territorios de la Comunidad Europea cubiertos por el servicio de los centros de asistencia técnica autorizados (consulte la página web www.lanordica-extraflame.com).
También debe entenderse delimitada territorialmente al país de residencia o domicilio del consumidor, que debe ser el mismo donde el vendedor del producto Extraflame S.p.A. tenga su sede legal o tenga domiciliada su actividad.
Estas normas no se aplican en caso de compra del producto en el ámbito de actividades comerciales, empresariales o profesionales. En estos casos, la garantía del producto estará limitada a un periodo de 12 meses a partir de la fecha de compra.

GARANTÍA EN ITALIA

Qué hacer en caso de funcionamiento anómalo del producto:
Consulte el manual de instrucciones para ver si la anomalía puede ser resuelta mediante la aplicación correcta de las funciones del producto en cuestión. Asegúrese de que el defecto se incluye en el tipo de anomalías cubiertas por la garantía; de lo contrario, el coste de la intervención correrá en su totalidad a cargo del consumidor. Cuando solicite la intervención del Servicio de Asistencia, indique siempre al Centro de Asistencia Autorizado: - la naturaleza del defecto - el modelo de su aparato - la dirección completa - el número de teléfono.

GARANTÍA EN EUROPA

Qué hacer en caso de funcionamiento anómalo del producto:
Consulte el manual de instrucciones para ver si la anomalía puede ser resuelta mediante la aplicación correcta de las funciones del producto en cuestión. Asegúrese de que el defecto se incluye en el tipo de anomalías cubiertas por la garantía; de lo contrario, el coste de la intervención correrá en su totalidad a cargo del consumidor. Solicite la intervención del Servicio de Asistencia o la dirección del Centro de Asistencia Técnica Autorizado al vendedor, indicando siempre: la naturaleza del defecto, el modelo de su aparato, la dirección completa y el número de teléfono.

En caso de falta de conformidad que se manifieste en los 6 primeros meses de vida del producto, el consumidor tiene derecho a la reparación del defecto de forma gratuita.
Del séptimo al vigésimo cuarto mes, en caso de que se compruebe una falta de conformidad, el consumidor tendrá que asumir el coste de la llamada, mientras que el vendedor seguirá haciéndose cargo del coste de la mano de obra y de posibles recambios funcionales utilizados.

2. Si el defecto observado es atribuible a condiciones o eventos externos, tales como, a modo de ejemplo y sin ser exhaustivos, la insuficiente capacidad de las instalaciones; la instalación o mantenimiento erróneo llevado a cabo por personal que no cumple los requisitos establecidos por la legislación vigente en el país de residencia del consumidor; la negligencia; la imposibilidad de uso y el mantenimiento incorrecto por parte del consumidor respecto a lo indicado y recomendado en el manual de instrucciones del producto, que forma parte del contrato de venta, se anula la presente garantía.
Tampoco se incluyen en esta garantía los daños sufridos por el producto en ausencia de causas comprobadas imputables a defectos de fabricación. Del mismo modo, quedan excluidos de la presente garantía los defectos atribuidos al funcionamiento incorrecto del conducto de humos, en virtud de la legislación vigente en el país en el momento de la compra, así como todos los defectos del producto debidos a desidia, rotura accidental, manipulación o daños en el transporte (arañazos, abolladuras, etc.), intervenciones realizadas por personal no autorizado y otros daños causados por intervenciones erróneas del consumidor en un intento de remediar la avería inicial.
Se excluyen de la garantía los siguientes consumibles: juntas, cristales cerámicos o templados, revestimientos y rejillas de hierro fundido, materiales refractarios (p. ej., Nordiker u otros), componentes pintados, cromados o dorados, elementos de mayólica, manillas, brasero y componentes relacionados. En los productos Idro, el intercambiador de calor está excluido de la garantía si no se realiza un circuito anticondensación adecuado que garantice una temperatura de retorno del aparato de al menos 55 grados. Por lo general, se excluyen de la garantía todos los componentes externos al producto en los que el consumidor puede intervenir directamente durante el uso o mantenimiento, o que pueden estar sujetos a desgaste, o la formación de óxido y manchas en el acero debido al uso de productos de limpieza agresivos.
En caso de indicar defectos no observados después en la fase de comprobación por parte de un técnico autorizado, la intervención correrá en su totalidad por cuenta del consumidor.

3. Si no fuera posible restablecer la conformidad mediante la reparación del producto/componente, se procederá a su sustitución, sin alterar el periodo de vencimiento y los términos de garantía adquiridos en el momento de la compra del producto/componente a sustituir.

4. Extraflame S.p.A. declina toda responsabilidad por posibles daños que puedan sufrir, directa o indirectamente, personas, animales y objetos como consecuencia del incumplimiento de todas las prescripciones indicadas en el correspondiente manual de instrucciones y relativas advertencias en cuestión de instalación, uso y mantenimiento del producto, que también puede descargarse de la página web.

5. Se excluyen de la garantía las intervenciones para el calibrado o regulación del producto en relación con el tipo de combustible u otro.

6. Si el producto fuese reparado en uno de los Centros de Asistencia Técnica Autorizados indicados por Extraflame S.p.A. y en caso de sustitución del producto, el transporte será gratuito. En los casos en los que el técnico fuera capaz de reparar el producto en el domicilio del usuario y este último se negara a ello, el transporte al laboratorio y la devolución estarán a su cargo.

7. Tras el periodo de 24 meses de garantía, cualquier intervención de reparación será abonada en su totalidad por el consumidor.

8. En caso de litigio, el órgano judicial de competencia será exclusivamente el foro de la sede legal de Extraflame S.p.A. (Vicenza-Italia).

ADVERTENCIAS ADICIONALES

- Utilice sólo el combustible recomendado por el fabricante. El producto no debe ser utilizado como incinerador.
- No utilice el producto como escalera o estructura de apoyo.
- No ponga a secar lencería sobre el producto. Posibles tendederos o similares deben mantenerse a una distancia adecuada del producto. Peligro de incendio y daños al revestimiento.
- Cualquier responsabilidad por un uso inadecuado del producto recae en su totalidad en el usuario, declinando el fabricante cualquier responsabilidad civil y penal.
- Cualquier tipo de manipulación o sustitución no autorizada de piezas no originales del producto puede resultar peligrosa para la integridad del operario, declinando la empresa toda responsabilidad civil y penal.
- Gran parte de las superficies del producto están muy calientes (puerta, manilla, cristal, tubos de salida de humos, etc.). Así pues, debe evitarse entrar en contacto con estas partes sin indumentaria de protección o medios adecuados, como por ejemplo guantes de protección térmica.
- Queda prohibido poner en funcionamiento el producto con la puerta abierta o el cristal roto.
- El producto debe conectarse eléctricamente a una instalación provista de un sistema de tierra eficaz.
- Apague el producto en caso de avería o mal funcionamiento.
- La acumulación de pellet sin quemar en el quemador tras cada "fallo de encendido" debe retirarse antes de llevar a cabo un nuevo encendido. Compruebe que el quemador esté limpio y bien colocado antes de volver a encenderlo.
- No lave el producto con agua. El agua podría penetrar en el interior del aparato y dañar el aislamiento eléctrico, provocando descargas eléctricas.
- Las instalaciones que no cumplen las normas vigentes anularán la garantía del producto, así como el uso inadecuado y la falta de mantenimiento según lo previsto por el fabricante.

Extraflame®

Riscaldamento a Pellet

Extraflame S.p.A. Via Dell'Artigianato, 12 36030 - MONTECCHIO PRECALCINO (VI) - ITALY
☏ +39.0445.865911 - 🖷 +39.0445.865912 - ✉ info@extraflame.it - 💻 www.lanordica-extraflame.com

MADE IN ITALY
design & production

PARA CONOCER EL CENTRO DE ASISTENCIA MÁS CERCANO CONTACTAR A SU REVENDEDOR O CONSULTAR EL SITIO WWW.LANORDICA-EXTRAFLAME.COM

El fabricante se reserva el derecho a modificar las características y los datos contenidos en el presente manual y sin previo aviso, con el objetivo de mejorar sus productos.
Por lo tanto este manual no se puede considerar como un contrato respecto a terceros.