Extraflame®

Riscaldamento a Pellet

ES

MANUAL DEL USUARIO ESTUFAS DE PELLET

LUISELLA

MADE IN ITALY
design & production

004277421 - REV002

⚠ ATENCIÓN

¡LAS SUPERFICIES SE PUEDEN CALENTAR MUCHO!
¡SIEMPRE SE DEBEN USAR GUANTES DE PROTECCIÓN!

Durante la combustión se emana energía térmica que comporta un notable calentamiento de las superficies, de las puertas, manijas, mandos, vidrios, tubo de humos y eventualmente de la parte delantera del aparato.
Eviten el contacto con estos elementos sin la adecuada indumentaria protectora (guantes de protección en dotación).
Asegúrense que los niños sean conscientes de estos peligros y mantenerlos alejados del fogón durante su funcionamiento.

ESPAÑOL **5**

ADVERTENCIAS **5**
SEGURIDAD **5**
MANTENIMIENTO ORDINARIO **7**
INSTALACIÓN **8**
DISTANCIAS MÍNIMAS 8
PREDISPOSICIONES PARA MANTENIMIENTO 8
DETALLES LUISELLA **10**
DISTANCIADORES 11
FUSIBLE 11
COLOCACIÓN DE LA ESTUFA **12**
NOTAS PARA EL CORRECTO FUNCIONAMIENTO **12**
DEPÓSITO PELLET - CIERRE A PRESIÓN **12**
PELLET Y CARGA **13**
LA PANTALLA DE DESCRIPCIÓN DE MANDOS BÁSICOS Y SIMBOLOGÍA **14**
LEYENDA DE LOS ICONOS DE LA PANTALLA 14
MENÚ GENERAL **15**
INSTRUCCIONES DE BASE 15
EL MANDO A DISTANCIA **16**
TIPOLOGÍA Y SUSTITUCIÓN DE LAS BATERÍAS 16
CONFIGURACIONES PARA EL PRIMER ENCENDIDO **17**
DATE (FECHA) 17
DAY (DÍA) 17
TIME (HORA) 17
LNG (IDIOMA) 17
C-F (CELSIUS/FAHRENHEIT) 17
FUNCIONAMIENTO Y LÓGICA **18**
AIR (VENTILACIÓN) **19**
EASY (CALIBRADO PELLET) **19**
STAT (ESTADO) **20**
CRNO (CRONO) **20**
ABIL (HABILITAR) 20
PRG 1-4 (PROGRAMACIÓN 1-4) 20
SET (CONFIGURACIONES) **23**
STBY (STAND-BY) 23
FUNCIONAMIENTO CON TERMOSTATO SUPLEMENTARIO (OPCIONAL) 23
DELT (DELTA-T) 23
RES (BORRAR) 24
FUNCIONES SUPLEMENTARIAS **24**
TECLADO BLOQUE 24
CARGA INICIAL 24
APAGADO RETRASADO 24
INSTALACIÓN DEL TERMOSTATO SUPLEMENTARIO (OPCIONAL) 24
LIMPIEZA Y MANTENIMIENTO **25**
MANTENIMIENTO **25**
LIMPIEZA PERIÓDICA A CARGO DEL USUARIO 25
DETALLE BRASERO 28
MANTENIMIENTO ORDINARIO REALIZADO POR LOS TÉCNICOS HABILITADOS **29**
PUESTA FUERA DE SERVICIO (FIN DE ESTACIÓN) 29
VISUALIZACIONES **32**
ALARMAS **32**
CONDICIONES DE GARANTÍA **33**
ELIMINACIÓN **35**

ATTENZIONE !
DURANTE LA MOVIMENTAZIONE DELLA MACCHINA, FARE PARTICOLARE ATTENZIONE AI COMPONENTI IN DETTAGLIO!

WARNING!
DURING THE HANDLING OF THE MACHINE, PAY ACCURATE ATTENTION TO THE COMPONENTS IN DETAIL.

ATTENTION!
PENDANT LE DEPLACEMENT DE LA MACHINE, FAIRE TRES ATTENTION AUX COMPOSANTS EN DETAIL.

WARNUNG!
BEI DER HANDHABUNG DER MASCHINE BEACHTEN SIE DIE KOMPONENTEN IM DETAIL.

ATENCION!
DURANTE EL DESPLAZAMIENTO DE LA MAQUINA, TENER MUCHO CUIDADO A LOS COMPONENTES EN DETALLE.

ATENÇÃO !
DURANTE A MOVIMENTAÇÃO DA MÁQUINA, PRESTAR ESPECIAL ATENÇÃO AOS COMPONENTES EM DETALHE!

OPGELET!
LET TIJDENS DE VERPLAATSING VAN DE MACHINE IN HET BIJZONDER OP VOOR DE ONDERDELEN IN HET DETAIL!

TÄHELEPANU!
MASINA TEISALDAMISE AJAL OLGE ERITI ETTEVAATLIK ERALDATUD KOMPONENTIDEGA!

UWAGA !
PODCZAS PRZEMIESZCZANIA URZĄDZENIA, ZWRÓCIĆ SZCZEGÓLNĄ UWAGĘ NA WSKAZANE KOMPONENTY!

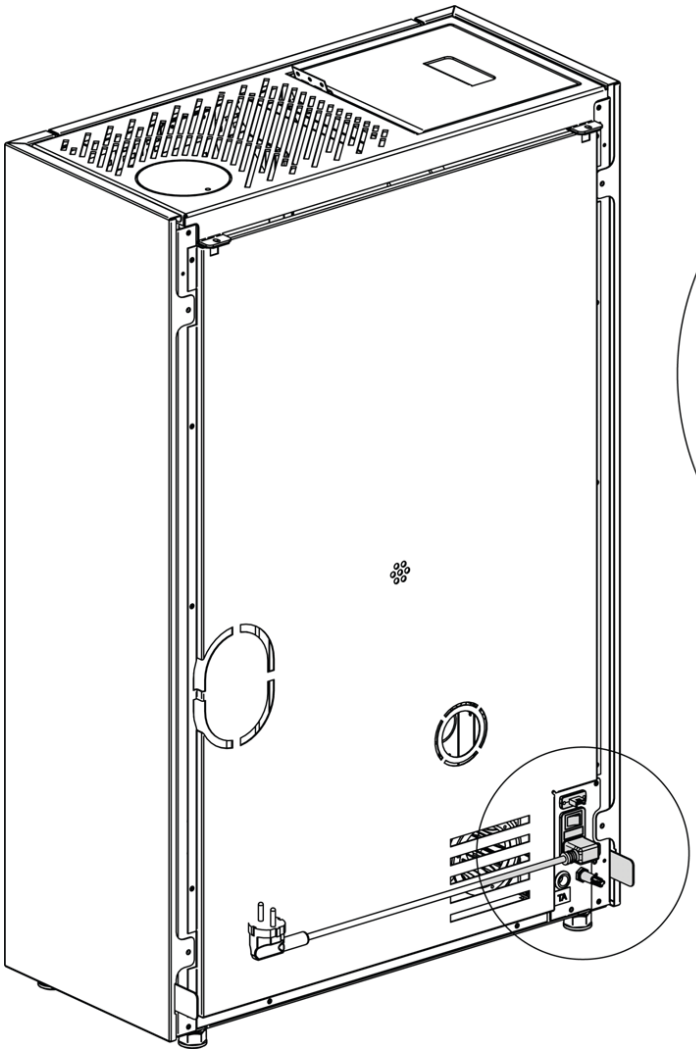

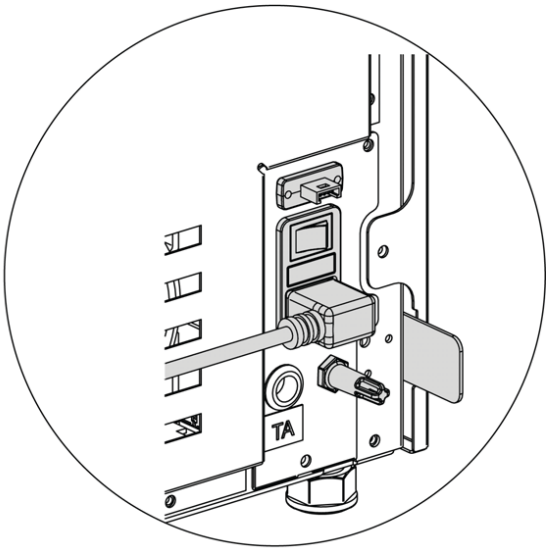

HANDLE WITH CARE

Le agradecemos por haber elegido nuestra empresa; nuestro producto es una óptima solución de calefacción nacida de la tecnología más avanzada, con una calidad de trabajo de altísimo nivel y un diseño siempre actual, con el objetivo de hacerle disfrutar siempre, con toda seguridad, la fantástica sensación que el calor de la llama le puede dar.

ADVERTENCIAS

Este manual de instrucciones constituye parte integrante del producto, asegúrese de que acompañe siempre el equipo, incluso en caso de cesión a otro propietario o usuario, o bien al transferirlo a otro lugar. En caso de daño o pérdida solicite otro ejemplar al servicio técnico de la zona. Este producto se debe destinar al uso para el que ha sido realizado. Se excluye cualquier responsabilidad contractual y extracontractual del fabricante por daños causados a personas, animales o cosas, por errores de instalación, de regulación, de mantenimiento y por usos inapropiados.

La instalación la debe realizar personal técnico cualificado y habilitado, el cual asumirá toda la responsabilidad por la instalación definitiva y por el consiguiente buen funcionamiento del producto instalado. Es necesario considerar también todas las leyes y las normativas nacionales, regionales, provinciales y municipales presentes en el país en el que se instala el equipo, además de las instrucciones contenidas en el presente manual

El fabricante no se responsabiliza en caso de violación de estas precauciones.

Después de quitar el embalaje, asegúrese de la integridad del contenido. En caso de no correspondencia, diríjase al revendedor donde ha comprado el equipo. Todos los componentes eléctricos que forman parte de la estufa, garantizando su funcionamiento correcto, se deben sustituir con piezas originales, y la sustitución debe realizarla únicamente un centro de asistencia técnica autorizado.

SEGURIDAD

- **EL APARATO PUEDE SER USADO POR NIÑOS DE EDAD NO INFERIOR A 8 AÑOS Y POR PERSONAS CON REDUCIDAS CAPACIDADES FÍSICAS, SENSORIALES O MENTALES, O SIN EXPERIENCIA O SIN EL NECESARIO CONOCIMIENTO, SIEMPRE QUE ESTÉN BAJO VIGILANCIA O DESPUÉS QUE LAS MISMAS HAYAN RECIBIDO INSTRUCCIONES RELATIVAS AL USO SEGURO DEL APARATO Y A LA COMPRENSIÓN DE LOS PELIGROS**

INHERENTES AL MISMO.

◆ SE PROHÍBE EL USO DEL GENERADOR POR PARTE DE PERSONAS (INCLUIDOS LOS NIÑOS) CON CAPACIDADES FÍSICAS, SENSORIALES Y MENTALES REDUCIDAS, O A PERSONAS INEXPERTAS, A MENOS QUE NO SEAN SUPERVISADAS Y CAPACITADAS EN EL USO DEL APARATO POR UNA PERSONA RESPONSABLE DE SU SEGURIDAD .

◆ LA LIMPIEZA Y EL MANTENIMIENTO QUE DEBE REALIZAR EL USUARIO NO DEBE SER EFECTUADO POR NIÑOS SIN VIGILANCIA.

◆ CONTROLE A LOS NIÑOS PARA ASEGURARSE DE QUE NO JUEGUEN CON EL EQUIPO.

◆ NO TOQUE EL GENERADOR CON LOS PIES DESCALZOS Y CON PARTES DEL CUERPO MOJADAS O HÚMEDAS.

◆ SE PROHÍBE MODIFICAR LOS DISPOSITIVOS DE SEGURIDAD O DE REGULACIÓN SIN LA AUTORIZACIÓN O LAS INDICACIONES DEL FABRICANTE.

◆ NO TIRE, DESCONECTE, NI TUERZA LOS CABLES ELÉCTRICOS QUE SALEN DEL PRODUCTO, INCLUSO SI ESTÁ DESCONECTADO DE LA RED DE ALIMENTACIÓN ELÉCTRICA.

◆ SE RECOMIENDA COLOCAR EL CABLE DE ALIMENTACIÓN DE MODO TAL QUE NO ENTRE EN CONTACTO CON PARTES CALIENTES DEL EQUIPO.

◆ EL ENCHUFE DE ALIMENTACIÓN DEBE SER ACCESIBLE DESPUÉS DE LA INSTALACIÓN.

◆ EVITE TAPAR O REDUCIR LAS DIMENSIONES DE LAS ABERTURAS DE VENTILACIÓN DEL LOCAL DE INSTALACIÓN, LAS ABERTURAS DE VENTILACIÓN SON INDISPENSABLES PARA UNA COMBUSTIÓN CORRECTA.

◆ NO DEJE LOS ELEMENTOS DEL EMBALAJE AL ALCANCE DE LOS NIÑOS Y DE PERSONAS INCAPACITADAS SIN SUPERVISIÓN.

◆ DURANTE EL FUNCIONAMIENTO NORMAL DEL PRODUCTO LA PUERTA DEL HOGAR DEBE PERMANECER SIEMPRE CERRADA.

◆ TENGA CUIDADO SOBRE TODO CON LAS SUPERFICIES EXTERNAS DEL EQUIPO, YA QUE ÉSTE SE CALIENTA CUANDO ESTÁ EN FUNCIONAMIENTO.

◆ CONTROLE LA PRESENCIA DE POSIBLES OBSTRUCCIONES ANTES DE ENCENDER EL EQUIPO, DESPUÉS DE UN PERÍODO PROLONGADO DE INUTILIZACIÓN.

◆ EL GENERADOR SE HA DISEÑADO PARA FUNCIONAR EN CUALQUIER

CONDICIÓN CLIMÁTICA, EN CASO DE CONDICIONES PARTICULARMENTE DIFÍCILES (VIENTO FUERTE, HIELO) PODRÍAN INTERVENIR SISTEMAS DE SEGURIDAD QUE APAGAN EL GENERADOR. SI ESTO SUCEDE, CONTACTE CON EL SERVICIO DE ASISTENCIA TÉCNICA Y, EN CUALQUIER CASO, NO DESHABILITE LOS SISTEMAS DE SEGURIDAD.

- **EN CASO DE INCENDIO DEL CONDUCTO DE SALIDA DE HUMOS, USE LOS SISTEMAS ADECUADOS PARA ELIMINAR LAS LLAMAS O REQUIERA LA INTERVENCIÓN DE LOS BOMBEROS.**
- **ESTE EQUIPO NO SE DEBE UTILIZAR COMO INCINERADOR DE RESIDUOS.**
- **NO UTILICE LÍQUIDOS INFLAMABLES PARA EL ENCENDIDO**
- **EN LA FASE DE LLENADO NO PONGA LA BOLSA DE PELLET EN CONTACTO CON EL PRODUCTO.**
- **LAS MAYÓLICAS SON PRODUCTOS DE ALTA FACTURA ARTESANAL Y PORTANTO PUEDEN ENCONTRARSE EN LAS MISMAS MICRO-PICADURAS, GRIETAS E IMPERFECCIONES CROMÁTICAS. ESTAS CARACTERÍSTICAS DEMUESTRAN SU ELEVADA CALIDAD. EL ESMALTE Y LA MAYÓLICA PRODUCEN, DEBIDO A SU DIFERENTE COEFICIENTE DE DILATACIÓN, MICROGRIETAS (CRAQUELADO) QUE DEMUESTRAN SU AUTENTICIDAD. PARA LA LIMPIEZA DE LAS MAYÓLICAS, ES RECOMENDABLE UTILIZAR UN PAÑO SUAVE Y SECO; SI SE UTILIZAN DETERGENTES O LÍQUIDOS, ESTOS PODRÍAN PENETRAR EN EL INTERIOR DE LAS GRIETAS, PONIÉNDOLAS EN EVIDENCIA.**
- **YA QUE EL PRODUCTO PUEDE ENCENDERSE DE MANERA AUTÓNOMA MEDIANTE CRONOTERMOSTATO, O DESDE REMOTO MEDIANTE LAS APLICACIONES DEDICADAS, ESTÁ TERMINANTEMENTE PROHIBIDO DEJAR CUALQUIER OBJETO COMBUSTIBLE DENTRO DE LAS DISTANCIAS DE SEGURIDAD INDICADAS EN LA ETIQUETA DE LOS DATOS TÉCNICOS.**

MANTENIMIENTO ORDINARIO

En base al decreto 22 de enero de 2008 nº37 art.2, por mantenimiento ordinario se entiende la intervención finalizada a contener el degrado normal de uso, como así también a resolver eventos accidentales que comportan la necesidad de intervenciones de urgencia, que de todos modos no modifican la estructura del equipo en el cual se interviene o su finalidad de uso según las prescripciones previstas por la normativa técnica vigente y por el manual de uso y mantenimiento del fabricante.

INSTALACIÓN

CARACTERÍSTICAS GENERALES

Las conexiones hidráulicas y de descarga de humos deben ser realizadas por personal cualificado, el cual debe suministrar la documentación de conformidad de la instalación de acuerdo con las normas nacionales.
El instalador debe entregar al propietario o a la persona que lo represente, según la legislación vigente, la declaración de conformidad de la instalación, con:

1) el manual de uso y mantenimiento del equipo y de los componentes de la instalación (como por ejemplo canales de humo, chimenea, etc.);
2) copia fotostática o fotográfica de la placa de la chimenea;
3) manual de la instalación (cuando sea necesario).

Se recomienda al instalador solicitar el recibo de la documentación entregada y conservarlo junto a la copia de la documentación técnica correspondiente a la instalación realizada.
En caso de instalaciones en condominios, se debe consultar previamente al administrador.
Cuando esté previsto realizar un control de las emisiones de los gases de descarga después de la instalación. La eventual predisposición del punto de toma se deberá realizar estanco.

COMPATIBILIDAD

Se prohíbe la instalación dentro de locales con peligro de incendio. Está además prohibida la instalación dentro de locales de uso residencial donde se presentan los siguientes casos:

1. en los cuales haya equipos de combustible líquido con funcionamiento continuo o discontinuo que extraigan el aire en el local en el que son instalados.
2. en los que haya equipos de gas de tipo B para la calefacción de los ambientes, con o sin producción de agua caliente sanitaria y en locales adyacentes y comunicantes.
3. en los que la depresión medida en obra entre ambiente externo e interno sea mayor que 4 Pa.

NOTA: Los aparatos herméticos se pueden instalar además en los casos indicados por los puntos 1, 2 ,3 del presente párrafo.

INSTALACIONES EN BAÑOS, DORMITORIOS Y ESTUDIOS

En baños, dormitorios y estudios se permite solo la instalación hermética o de equipos con hogar cerrado, con toma canalizada del aire comburente del exterior.

COLOCACIÓN Y DISTANCIAS DE SEGURIDAD

Los planos de apoyo y/o puntos de apoyo deben tener una capacidad portante idónea para soportar el peso total del equipo, de los accesorios y de los revestimientos del mismo Si el suelo está constituido por material combustible, se recomienda utilizar una protección de material incombustible que proteja también la parte frontal de una posible caída de residuos durante las operaciones ordinarias de limpieza. Para que funcione correctamente, el generador debe estar nivelado. Se sugiere que las paredes laterales, posteriores y el nivel de apoyo a pavimento sean en material no combustible.

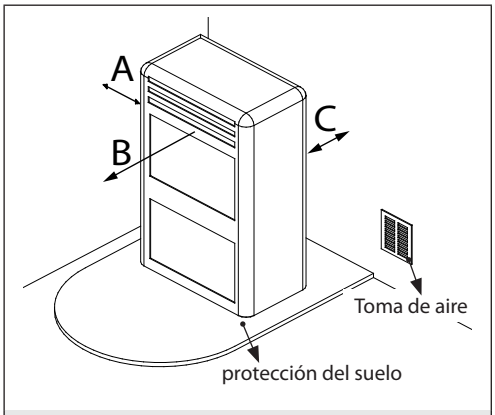

Es necesario tener en consideración también todas las leyes y las normativas nacionales, regionales, provinciales y municipales presentes en el país donde se instala el equipo, así como las instrucciones incluidas en el presente manual.

DISTANCIAS MÍNIMAS

Se permite la instalación en proximidad de materiales combustibles o sensibles al calor **siempre que se establezcan distancias de seguridad adecuadas, indicadas en la etiqueta colocada al inicio del manual (pág.2)**. En caso de materiales no inflamables es necesario mantener una distancia lateral y posterior por lo menos de 100 mm (excluida las inserciones). Para los productos predispuestos con riostras posteriores se permite la instalación alineada a la pared exclusivamente para la parte posterior.

PREDISPOSICIONES PARA MANTENIMIENTO

Para el mantenimiento extraordinario del producto podría ser necesario distanciarlo de las paredes adyacentes. Esta operación debe ser realizada por un técnico habilitado para desconectar los conductos de evacuación de los productos de la combustión y para la sucesiva conexión. Para los generadores conectados a la instalación hidráulica debe ser predispuesta una conexión entre la instalación misma y el producto tal para el cual, en fase de mantenimiento extraordinario, realizado por un técnico habilitado, sea posible mover el generador al menos 1 metro de las paredes adyacentes.

INSTALACIÓN DE LOS INSERTOS

En caso de instalación de insertos, se debe impedir el acceso a las partes internas del aparato, y durante la extracción no debe haber acceso a las partes que estén bajo tensión.
Eventuales cableados como por ejemplo cables de alimentación o sondas ambiente se deben colocar de forma que no se dañen durante el movimiento del inserto o entren en contacto con partes calientes. En el caso de instalación en un patio realizado en material combustible se recomienda tomar todas las disposiciones de seguridad indicadas por las normas de instalación.

VENTILACIÓN Y AIREACIÓN DE LOS LOCALES DE INSTALACIÓN

La ventilación en caso de generador no hermético y/o de instalación no hermética debe ser realizada respetando el área mínima abajo indicada:

Categorías de aparatos	Norma de referencia	Porcentaje de la sección neta de apertura respecto a la sección de salida de humos del equipo	Valor mínimo neto de apertura del conducto de ventilación
Estufas de pellet	UNI EN 14785	-	80 cm²
Calderas	UNI EN 303-5	50 %	100 cm²

En cualquier condición, comprendida la presencia de campanas aspirantes y/o instalaciones de ventilación forzada controlada, la diferencia de presión entre los locales de instalación del generador y el exterior debe resultar un valor siempre igual o menor de Pa.

En presencia de equipos de gas de tipo B con funcionamiento intermitente no destinados a la calefacción, a estos hay que dedicar una abertura de aireación y/o ventilación.

Las tomas de aire deben satisfacer los requisitos siguientes:
- estar protegidas con rejillas, redes metálicas, etc., sin reducir su sección neta;
- estar realizadas de forma tal que sean posibles las operaciones de mantenimiento;
- colocadas de manera tal que no puedan ser obstruidas;

La afluencia de aire puro y no contaminado se puede obtener también desde un local adyacente al de la instalación (aireación y ventilación indirecta), siempre que este flujo pueda realizarse libremente mediante aberturas permanentes que comuniquen con el exterior.
El local adyacente no puede estar destinado a garaje, almacén de material combustible ni a actividades con peligro de incendio, baño, dormitorio o local común del inmueble.

DESCARGA DE HUMOS
El generador de calor trabaja en depresión y cuenta con un ventilador de salida para la extracción de humos. El sistema de descarga debe ser solamente para el generador, no se admiten descargas con conductos de ventilación compartidos con otros dispositivos.

Los componentes del sistema de evacuación de humos se deben seleccionar en relación con el tipo de aparato a instalar según:
- UNI/ TS 11278 en caso de chimeneas metálicas, prestando especial atención a lo indicado en la designación;
- UNI EN 13063-1 y UNI EN 13063-2, UNI EN 1457, UNI EN 1806: en el caso de chimeneas no metálicas:
- La longitud del tramo horizontal debe ser mínima y, de cualquier manera, no superior a los 3 metros, con una inclinación mínima del 3 % hacia arriba.
- El número de cambios de dirección, incluso el realizado por el efecto del uso de un elemento en "T" no debe ser superior a 4.
- Es necesario contar con un racor en "T" con un tapón de recogida de condensación en la base del tramo vertical.
- Si la descarga no se introduce en un conducto de ventilación existente, se requiere un tramo vertical con un terminal antiviento (UNI 10683).
- El conducto vertical puede estar en el interior o en el exterior del edificio. Si el canal de humos se introduce en un conducto de ventilación existente, este debe estar certificado para combustibles sólidos.
- Si el canal de humo está en la parte externa del edificio, siempre debe estar aislado.
- Los canales de humo deben estar preparados con al menos un conector estanco para posibles tomas de muestras de humos.
- Todos los tramos del conducto se deben poder inspeccionar.
- Deben contar con bocas de inspección para la limpieza.
- Si el generador tiene una temperatura de humos menor de 160°C+ temperatura ambiente a causa del alto rendimiento (consultar datos técnicos) deberá ser absolutamente resistente a la humedad.
- Un humero que no respete los puntos precedentes o, en general, que no esté conforme con la norma, puede ser causa del surgimiento de fenómenos de condensación en su interior.

SOMBRERETE
Los sombreretes deben satisfacer los requisitos siguientes:
- tener sección útil de salida no menor que el doble de la chimenea/sistema entubado en la que se encuentra;
- estar conformados de forma tal que impidan la penetración en la chimenea/sistema entubado de lluvia y nieve;
- estar construidos de forma tal que, incluso en caso de vientos provenientes de cualquier dirección y con cualquier inclinación, se asegure la evacuación de los productos de la combustión;

EJEMPLOS DE CONEXIÓN CORRECTA A LA CHIMENEA

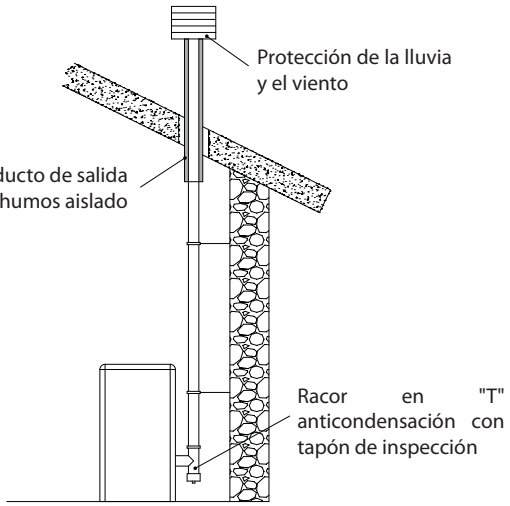

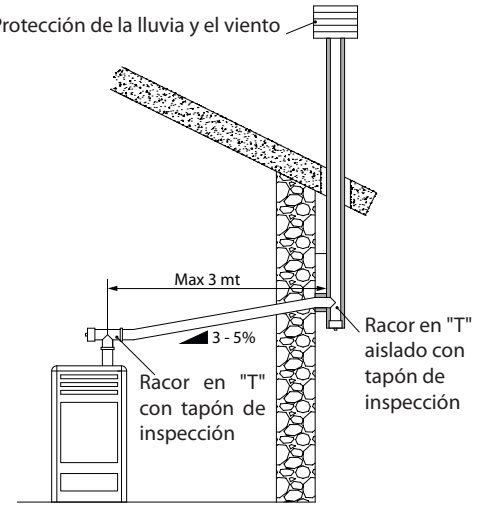

CONEXIÓN A LA RED ELÉCTRICA
El generador cuenta con un cable de alimentación eléctrica para conectarse a un tomacorriente de 230 V 50 Hz, en lo posible con interruptor termomagnético. El tomacorriente debe ser fácilmente accesible.
La instalación eléctrica debe respetar las normas; verifique especialmente el funcionamiento del circuito de conexión a tierra. Una conexión a tierra no idónea de la instalación puede provocar un mal funcionamiento, por el cual el fabricante no se responsabilizará.
Las variaciones de alimentación superiores al 10 % pueden provocar anomalías en el funcionamiento del producto.

DETALLES LUISELLA

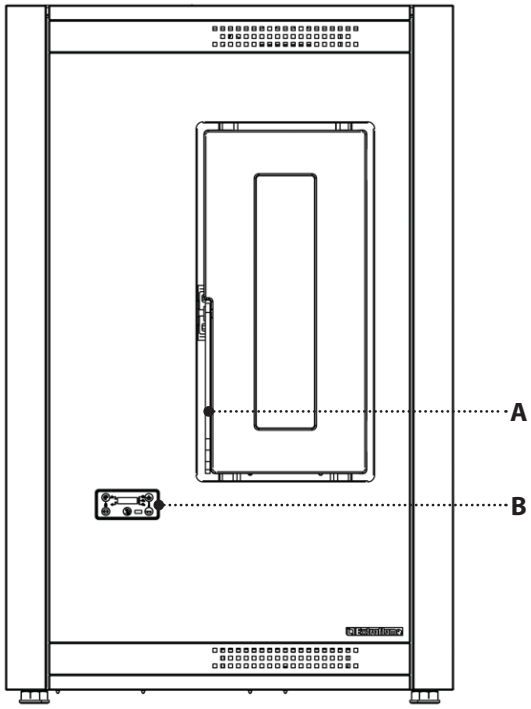

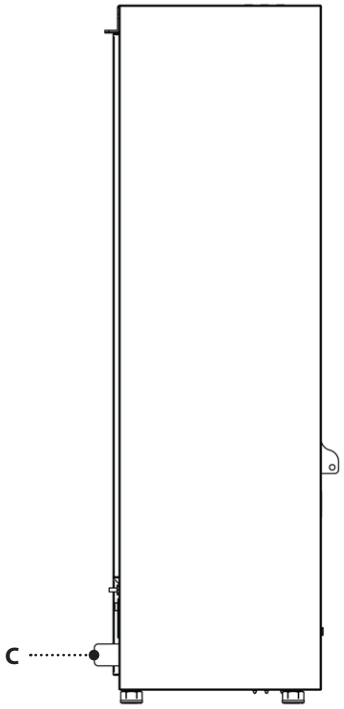

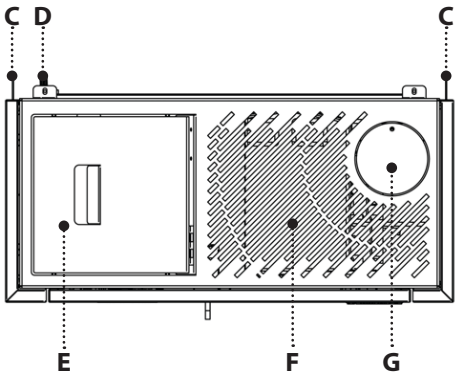

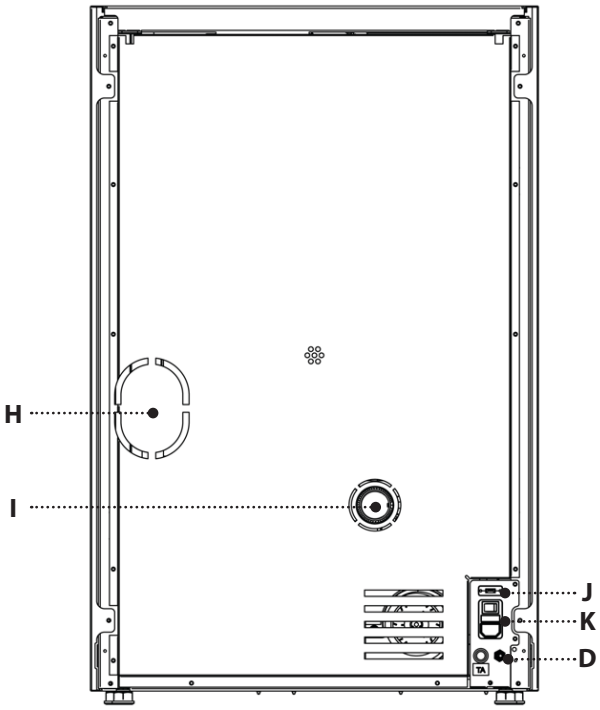

A	Acceso a la cámara de combustión	**E**	Depósito pellet cierre a presión	**I**	Entrada aire comburente
B	Pantalla	**F**	Salida aire ambiente	**j**	Entrada serial
C	Distanciador	**G**	Descarga de humos superior	**K**	On/Off
					Fusible
D	Sonda ambiente	**H**	Descarga de humos trasera		Alimentación 230V

DISTANCIADORES

En la parte trasera de la máquina están previstos 2 distanciadores que delimitan la distancia mínima a tener por cualquier apoyo posterior. Los distanciales no deben ser removidos.

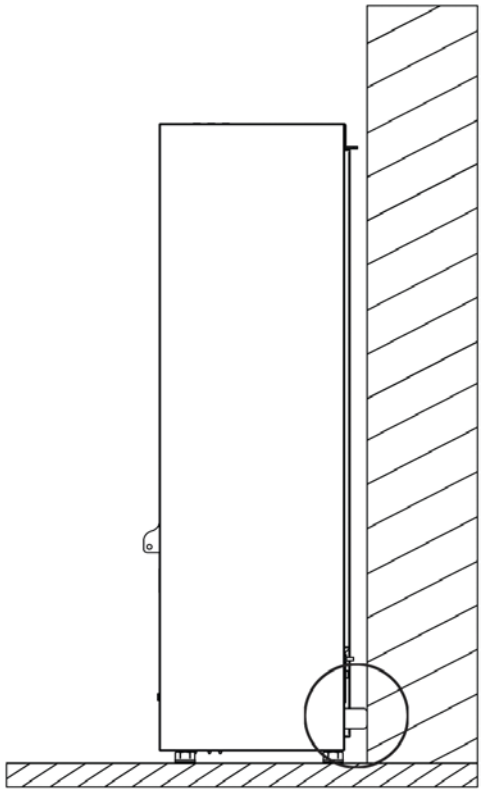

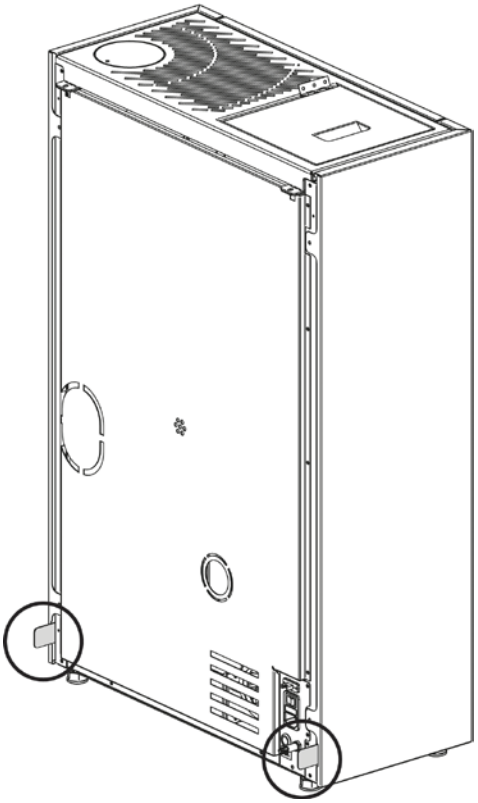

FUSIBLE

En caso de ausencia de alimentación de la estufa, controlar el estado del fusible colocado en la caja entre interruptor de la estufa y conexión cable alimentación.

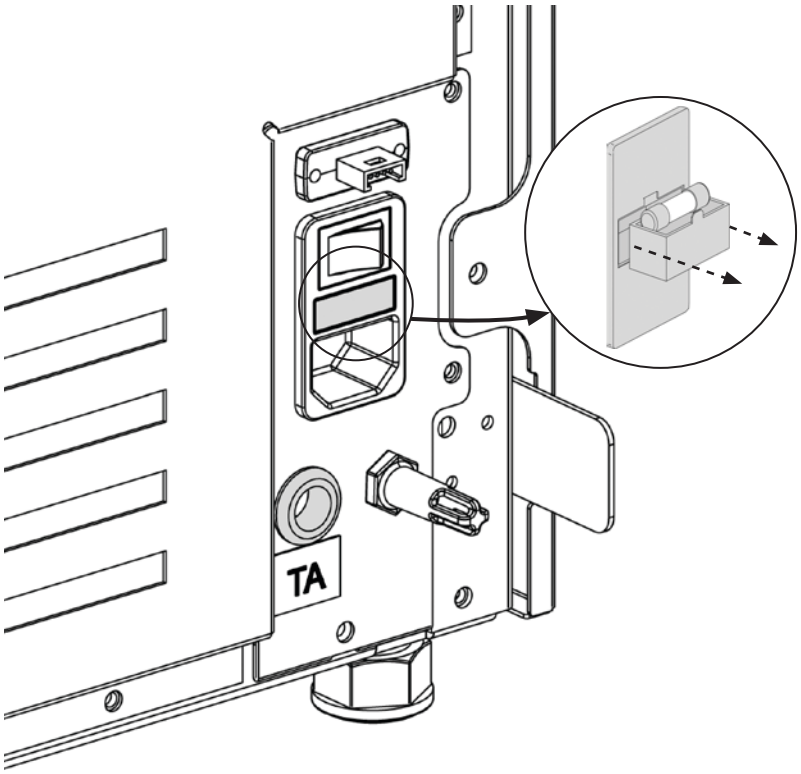

COLOCACIÓN DE LA ESTUFA

Para un funcionamiento correcto del producto se recomienda colocarlo de manera que esté perfectamente plano utilizando un nivel.

NOTAS PARA EL CORRECTO FUNCIONAMIENTO

Para un correcto funcionamiento de la estufa a pellet es necesario respetar las siguientes indicaciones:

Durante el funcionamiento de la estufa, tanto la tapa del depósito pellet como la puerta deben permanecer siempre cerradas.
La falta de una de las observaciones antes descritas, durante el funcionamiento causará la visualización en la pantalla:

"CERRAR DEPÓSITO PUERTA"

Esta señalación indica que se tienen 60 segundos para cerrar la compuerta/puerta y la tapa pellet.

Una vez transcurridos los 60 segundos, durante la fase de encendido de la estufa se activará la alarma "AL DEPR" mientras que durante el funcionamiento normal de la estufa se activará "ESPERA ENFRIAMIENTO" para luego arrancar automáticamente cuando se restablezcan las condiciones necesarias (estufa fría etc.).

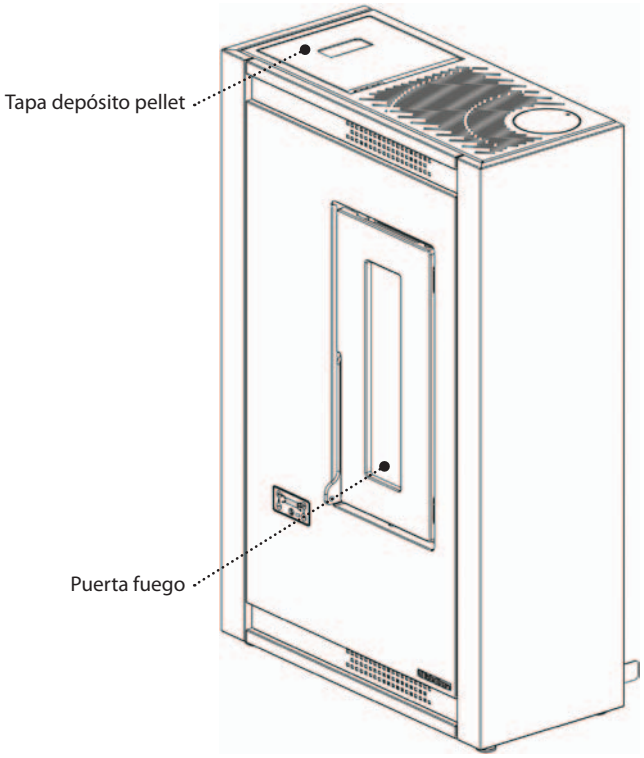

DEPÓSITO PELLET - CIERRE A PRESIÓN

Durante el funcionamiento de la estufa,la tapa del depósito pellet debe permanecer siempre cerrada.

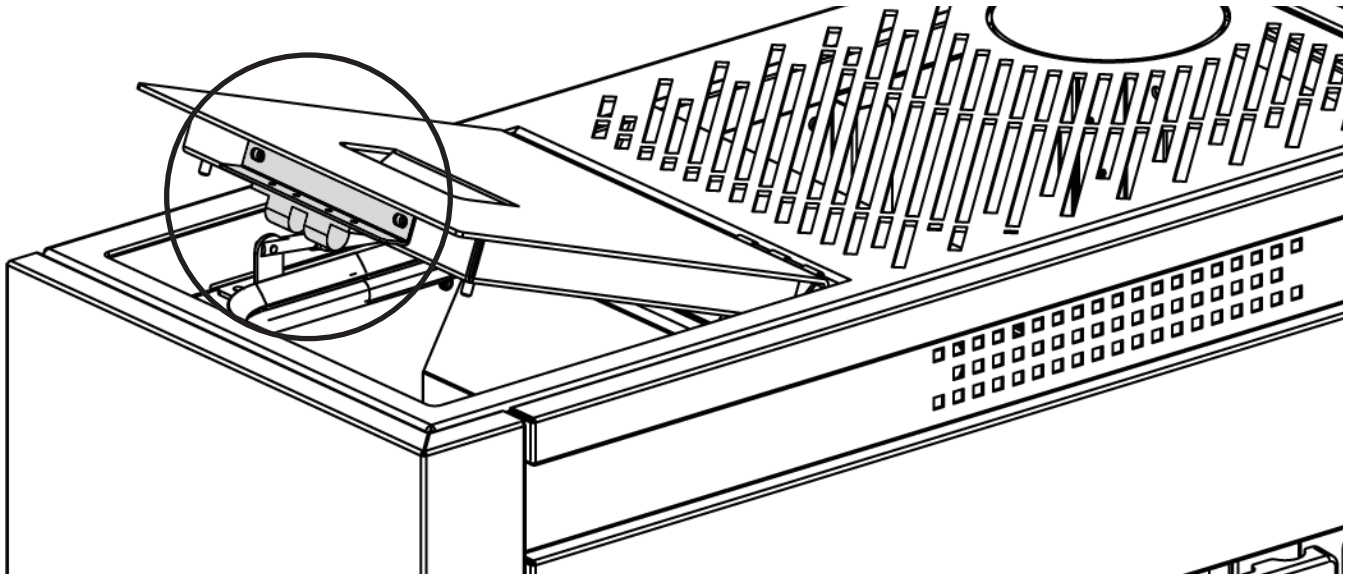

¡SE RECOMIENDA NO APOYAR LA BOLSA DIRECTAMENTE EN LA ESTUFA PARA CARGAR EL DEPÓSITO!
USAR SIEMPRE UN VERTEDOR PARA CARGAR EL DEPÓSITO. NO FROTAR O APOYAR PESOS EN LAS GUARNICIONES DEL DEPÓSITO. MANTENER LA SUPERFICIE DE APOYO DE LA GUARNICIÓN DE LA TAPA DEPÓSITO SIEMPRE BIEN LIMPIA. VERIFICAR CON FRECUENCIA EL ESTADO DE LA GUARNICIÓN. EN CASO DE DETERIORO CONTACTAR AL TÉCNICO HABILITADO DE LA ZONA.

PELLET Y CARGA

Los pellet se producen sometiendo el aserrín a una presión muy alta, es decir los residuos de madera pura (sin pinturas) producidos por las serrerías, carpinterías y otras actividades relacionadas con la elaboración y la transformación de la madera.
Este tipo de combustible es totalmente ecológico dado que para compactarlo no se utiliza ningún tipo de adhesivo. De hecho, la compactibilidad de los pellet a lo largo del tiempo es asegurada por una sustancia natural que se encuentra en la madera: el lignito.
Además de ser un combustible ecológico, dado que se aprovechan al máximo los residuos de la madera, el pellet ofrece también ventajas técnicas.
La madera cuenta con un poder calorífico de 4,4 kWh/kg. (con un 15% de humedad, después de unos 18 meses de curado), en cambio el poder del pellet es de 5 kWh/kg.
La densidad del pellet es de 650 kg/m^3 y el contenido de agua es equivalente a un 8% de su peso. Por esta razón no hace falta curar el pellet para conseguir un rendimiento calorífico suficientemente adecuado.

El pellet usado deberá ser conforme a las características descritas en las normas:

EN PLUS, UNI EN 14961-2, (UNI EN ISO 17225-2), Clase A1 o A2
y
UNI EN 303-5 con las siguientes características: contenido hídrico ≤ 12%, contenido de cenizas ≤ 0,5% y poder calorífico inferior >17 MJ/kg (en el caso de calderas).
El fabricante recomienda utilizar siempre para sus productos pellet con diámetro de 6 mm.

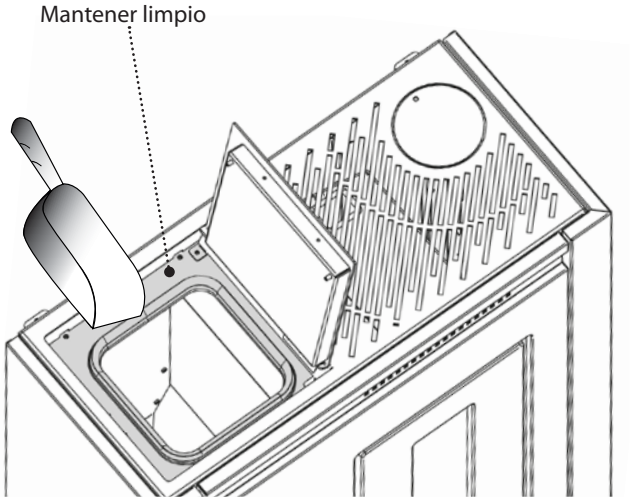

ALMACENAMIENTO DEL PELLET

Para garantizar una combustión sin problemas será necesario guardar el pellet en un lugar sin humedad.
Abra la tapa del depósito y cargue el pellet con la paleta.

EL USO DE PELLET DE MALA CALIDAD O DE CUALQUIER OTRO MATERIAL, PERJUDICA LAS FUNCIONES DEL GENERADOR Y PUEDE CONLLEVAR LA ANULACIÓN DE LA VALIDEZ DE LA GARANTÍA Y POR ENDE LA RESPONSABILIDAD DERIVADA DEL FABRICANTE.

LA PANTALLA DE DESCRIPCIÓN DE MANDOS BÁSICOS Y SIMBOLOGÍA

1	BOTÓN ON/OFF
2	INCREMENTO SET POTENCIA
3	DECREMENTO SET POTENCIA
4	INCREMENTO SET TERMOSTATO.
5	DECREMENTO SET TERMOSTATO.

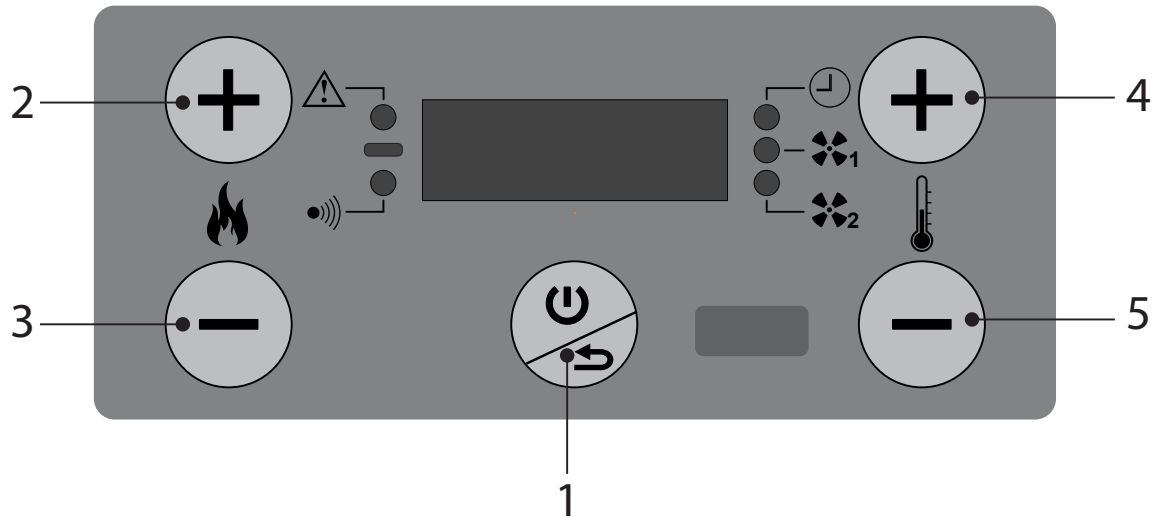

LEYENDA DE LOS ICONOS DE LA PANTALLA

	Indica la presencia de una alarma. Encendida: indica la presencia de una alarma Apagada: indica la ausencia de alarmas Intermitente: puerta del hogar o depósito pellet abierto
	Indica el estado del set temperatura Led encendido: la estufa está alcanzando la temperatura configurada. (temperatura ambiente aún inferior a la temperatura configurada) Led apagado: la estufa ha alcanzando la temperatura configurada.
	Indica la comunicación mediante el mando a distancia Led encendido: comunicación recibida por el mando a distancia multifunciones
	Indica la función de programación semanal Indicador encendido = programación semanal activa Indicador apagado = programación semanal desactivada Indicador intermitente: función "apagado retrasado" activada
	Indica el estado del ventilador tangencial Indicador apagado = motor desactivado Indicador encendido = motor activado
	No utilizada

MENÚ GENERAL

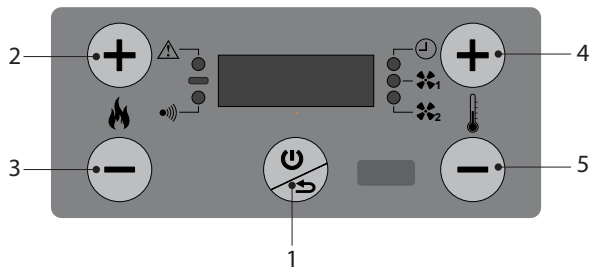

1	BOTÓN ON/OFF - SALIR DEL MENÚ
2	DESLIZAR HACIA ARRIBA - CONFIRMAR
3	DESLIZAR HACIA ABAJO
4	CUANDO SE PULSA DE FORMA PROLONGADA PERMITE ACCEDER AL MENÚ - ACCESO AL MENÚ SELECCIONADO - INCREMENTO VALOR
5	DECREMENTO VALOR

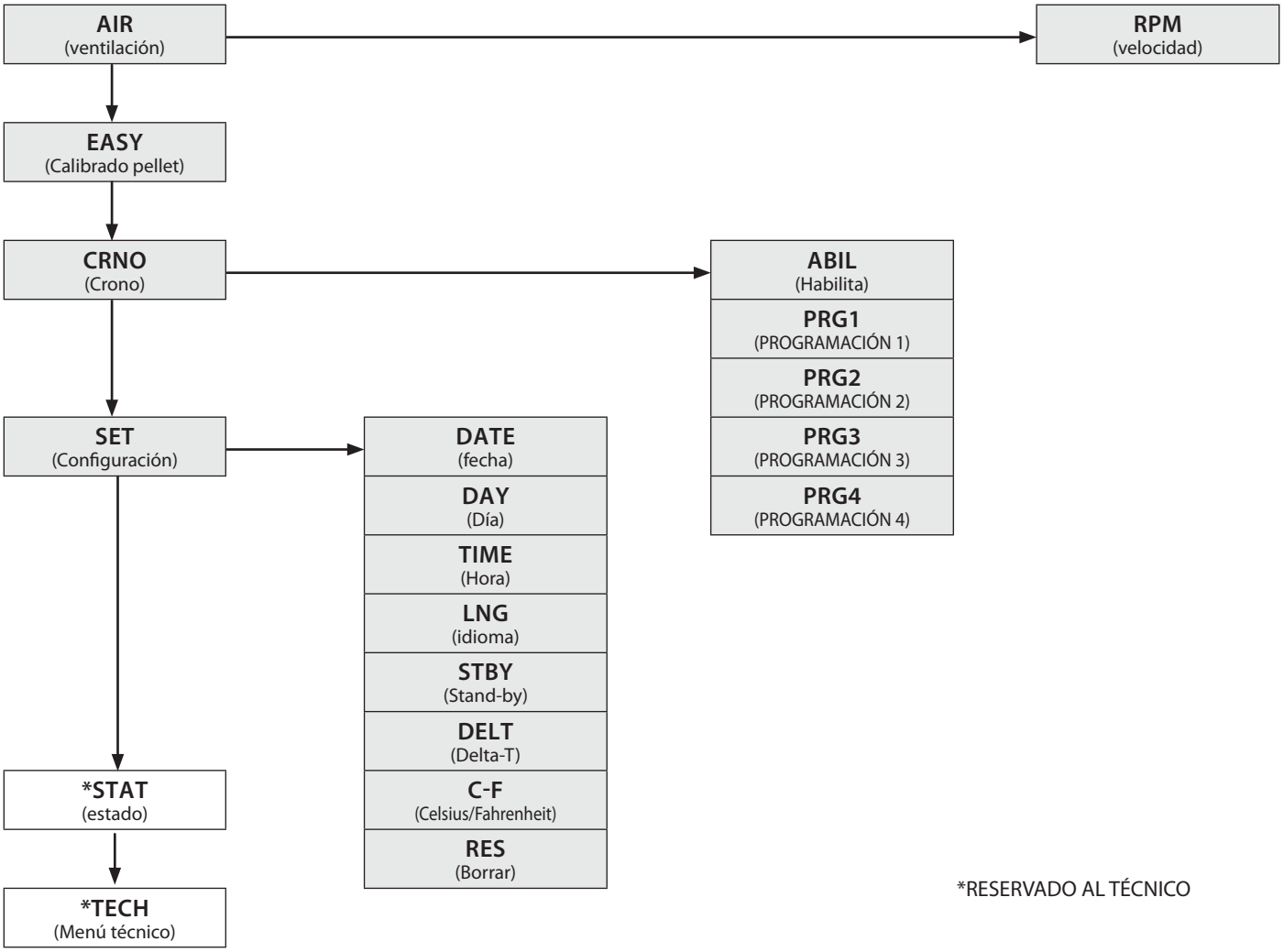

*RESERVADO AL TÉCNICO

INSTRUCCIONES DE BASE

Durante los primeros encendidos de la estufa, respete las recomendaciones siguientes:

- Es posible que se produzcan olores ligeros debidos al secado de las pinturas y de las siliconas utilizadas. Evite la permanencia prolongada en el ambiente.
- No toque las superficies porque todavía podrían estar inestables.
- Ventile bien el local más de una vez.
- El endurecimiento de las superficies se termina después de algunos procesos de calentamiento.
- Este equipo no se debe utilizar como incinerador de residuos.

Antes de encender la estufa verifique los puntos siguientes:

- El depósito debe estar lleno de pellet
- La cámara de combustión debe estar limpia
- El brasero debe estar totalmente libre y limpio
- Compruebe que el depósito, el cenicero y la puerta del fuego estén cerrados herméticamente
- Compruebe que el cable de alimentación esté conectado correctamente
- El interruptor bipolar en la parte posterior debe estar posicionado en 1.

EL MANDO A DISTANCIA

Mediante el mando a distancia, existe la posibilidad de regular la potencia de calentamiento, la temperatura ambiente deseada y el encendido / apagado del aparato.

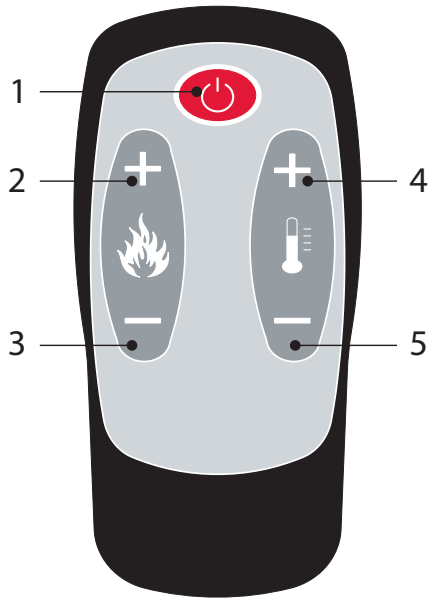

1	ON / OFF	Al presionar de forma prolongada activa el encendido o apagado de la estufa.
2	INCREMENTO POTENCIA	Aumenta la potencia de funcionamiento
3	DECREMENTO POTENCIA	Disminuye la potencia de funcionamiento
4	INCREMENTO T°	Aumenta el Set Termostato.
5	DECREMENTO T°	Disminuye el Set Termostato.

TIPOLOGÍA Y SUSTITUCIÓN DE LAS BATERÍAS

Las baterías están alojadas en la parte inferior del mando a distancia.
Para sustituirla es necesario extraer el porta-batería (como se indica en la figura en la parte posterior del mando a distancia), quite o introduzca la pila siguiendo la simbología impresa en el mando a distancia y en la batería en cuestión.

Para el funcionamiento es preciso n° 1 batería tampón de litio CR2025 de 3V

SI EL MANDO A DISTANCIA ESTÁ APAGADO POR AUSENCIA DE BATERÍAS, ES POSIBLE CONTROLAR LA ESTUFA DESDE EL PANEL DE MANDOS, PUESTO EN LA PARTE INFERIOR DE LA ESTUFA. DURANTE LA OPERACIÓN DE SUSTITUCIÓN PRESTE ATENCIÓN A LAS POLARIDADES SIGUIENDO LA SIMBOLOGÍA IMPRESA EN EL COMPARTIMENTO INTERNO DEL MANDO A DISTANCIA.

FALLO DE ENCENDIDO

EL PRIMER ENCENDIDO PODRÍA FALLAR, DADO QUE EL SIN FIN ESTÁ VACÍO Y NO SIEMPRE LOGRA CARGAR A TIEMPO EL BRASERO CON LA CANTIDAD DE PELLET NECESARIO PARA EL ENCENDIDO REGULAR DE LA LLAMA.
SI EL PROBLEMA SE PRESENTA SÓLO DESPUÉS DE ALGUNOS MESES DE TRABAJO, ASEGÚRESE DE QUE SE HAYAN REALIZADO CORRECTAMENTE LAS OPERACIONES DE LIMPIEZA ORDINARIA QUE SE MUESTRAN EN EL MANUAL DE LA ESTUFA.

CONFIGURACIONES PARA EL PRIMER ENCENDIDO

Una vez conectado el cable de alimentación en la parte posterior del generador, lleve el interruptor, siempre situado posteriormente, en la posición (I).
El interruptor puesto posteriormente al generador sirve para dar tensión a la tarjeta del generador.
El generador permanece apagado y en el panel se visualiza una primer pantalla con la frase OFF.

FRECUENCIA DE RED 50/ 60HZ

En caso de que el generador esté instalado en un país con una frecuencia de 60 Hz, el generador visualizará "*POWER FREQUENCY ERROR*".
Cambiar en caso la frecuencia a 60Hz.
Mantenga pulsado de forma prolongada la tecla 4 para acceder al menú de frecuencia red errónea, utilice las teclas 4 y 5 para seleccionar la frecuencia correcta, 2 para confirmar y salir.

DATE (FECHA)

Este menú permite regular la fecha.

PROCEDIMIENTO DE MANDOS

- Pulse de forma prolongada la tecla 4.
- Pulse la tecla 3 hasta **SET** y acceda con la tecla 4.
- Pulse la tecla 3 hasta **DATE** y acceda con la tecla 4.
- Utilice las teclas 2 y 3 para seleccionar la entradas DAY, MNTH o YEAR para configurar el día, el mes y el año, respectivamente.
- Acceda con la tecla 4.
- Para modificar utilice las teclas 4 y 5 y confirme con la tecla 2
- Presione varias veces la tecla 1 para salir del menú.

DAY (DÍA)

Este menú permite configurar el día. (**DAY1** = lunes - **DAY7** = Domingo)

PROCEDIMIENTO DE MANDOS

- Pulse de forma prolongada la tecla 4.
- Pulse la tecla 3 hasta **SET** y confirme con la tecla 4.
- Pulse la tecla 3 hasta **DAY** y acceda con la tecla 4.
- Configure el día mediante las teclas 4-5 y confirme con la tecla 2.
- Presione varias veces la tecla 1 para salir del menú.

TIME (HORA)

Este menú permite regular la hora.

PROCEDIMIENTO DE MANDOS

- Pulse de forma prolongada la tecla 4.
- Pulse la tecla 3 hasta **SET** y confirme con la tecla 4.
- Pulse la tecla 3 hasta **TIME** y acceda con la tecla 4.
- Seleccione mediante las teclas 2 y 3 HOUR o MIN para configurar la hora y los minutos respectivamente.
- Tecla 4 para acceder, 4 y 5 para modificar, 2 para guardar
- Presione varias veces la tecla 1 para salir del menú.

LNG (IDIOMA)

Este menú permite regular el idioma preferido. Los idiomas disponibles son: Italiano - Inglés - Alemán - Francés - Español - Portugués

PROCEDIMIENTO DE MANDOS

- Pulse de forma prolongada la tecla 4.
- Pulse la tecla 3 hasta **SET** y confirme con la tecla 4.
- Pulse la tecla 3 hasta **LNG** y acceda con la tecla 4.
- Configure el idioma mediante las teclas 4-5 y confirme con la tecla 2.
- Presione varias veces la tecla 1 para salir del menú.

C-F (CELSIUS/FAHRENHEIT)

Este menú permite configurar la unidad de medida deseada. "C" para grado Celsius (°C) - "F" para grado Fahrenheit (°F)

PROCEDIMIENTO DE MANDOS

- Pulse de forma prolongada la tecla 4.
- Pulse la tecla 3 hasta **SET** y confirme con la tecla 4.
- Pulse la tecla 3 hasta **C-F** y acceda con la tecla 4.
- Configure la unidad de medida mediante las teclas 4-5 y confirme con la tecla 2.
- Presione varias veces la tecla 1 para salir del menú.

FUNCIONAMIENTO Y LÓGICA

ENCENDIDO
Después de controlar los puntos anteriores, pulse la tecla 1 durante tres segundos para encender la estufa. Para la fase de encendido se dispone de 15 minutos en los que se comprueba la presencia de la llama. Tras alcanzar la temperatura de control la estufa interrumpe la fase de encendido y pasa a PREPARACIÓN.

PREPARACIÓN
Durante la fase de preparación la estufa estabiliza la combustión, aumentando progresivamente la combustión, para luego activar la ventilación pasando a TRABAJO

TRABAJO
Durante la fase de trabajo, la estufa activa el Set Potencia establecido por el usuario, calentando el ambiente hasta alcanzar el Set Termostato. Véase opción siguiente.

SET TERMOSTATO
El Set termostato ambiente se puede configurar mediante las teclas 4 y 5, desde LOU - 7°C - 40°C - HOT. Si el valor está comprendido entre 07°C-40°C la estufa controla la temperatura ambiente mediante una sonda integrada en la máquina. Tras alcanzar la temperatura configurada, la estufa disminuye de modo automático la potencia asegurando un confort excelente y reduciendo el consumo de pellet: este proceso se denomina "modulación".

LOU - HOT
En caso de que el Set Termostato se encuentre en "LOU" (set debajo del umbral de los 7°) el control de temperatura lo realiza el contacto del termostato suplementario, ignorando así la sonda de temperatura montada en la máquina.
Si el contacto está abierto (satisfecho) entonces la estufa funciona al mínimo.
Si el contacto está cerrado (solicitud), entonces la estufa funciona siempre a la potencia configurada.
En caso de que la configuración sea “HOT” (set superior a los 40°C) la estufa funciona siempre a la potencia configurada, ignorando así el contacto externo y la sonda de temperatura.

SET POTENCIA
El Set Potenza tiene 5 niveles de funcionamiento. La potencia se puede modificar mediante las teclas 2 o 3.
Potencia 1 = nivel mínimo - Potencia 5 = nivel máximo.
La modificación se guarda después de salir mediante la tecla 1.
Para poder configurar la potencia 1 es necesario mantener oprimida la tecla 3 por 3 segundos.

SOPLO AUTO
Durante la fase de trabajo y a intervalos de tiempo regulares, la estufa realiza una limpieza del bracero denominada "SOPLO AUTO".
La activación de esta función se visualiza en la pantalla con su respectivo mensaje. Durante el "SOPLO AUTO" se reduce la velocidad de carga del pellet y aumenta el motor humos.
Una vez finalizada la fase de limpieza, la estufa vuelve a funcionar según las condiciones operativas normales.

APAGADO
Presione la tecla 1 durante tres segundos.
Después de realizar esta operación el equipo entra automáticamente en la fase de apagado, bloqueando la carga de pellet.
El motor de aspiración de los humos y el motor de la ventilación permanecerán encendidos hasta que la temperatura de la estufa descienda por debajo del umbral de seguridad.

REENCENDIDO
El reencendido de la estufa se puede realizar sólo cuando la temperatura de los humos es inferior a un umbral preestablecido y si ha transcurrido un tiempo mínimo de seguridad.

¡NUNCA UTILICE LÍQUIDOS INFLAMABLES PARA EL ENCENDIDO!
¡EN LA FASE DE LLENADO, EVITE COLOCAR EL SACO DE PELLET EN CONTACTO CON LA ESTUFA HIRVIENDO!
CONTÁCTESE CON UN TÉCNICO AUTORIZADO EN CASO DE CONTINUOS FALLOS DE ENCENDIDO.

ESTÁ PROHIBIDO UTILIZAR EL EQUIPO SIN EL SEPARADOR (A) Y EL PROTECTOR DE LLAMA (B).
EL DESMONTAJE PERJUDICA LA SEGURIDAD DEL PRODUCTO E IMPLICA LA CADUCIDAD INMEDIATA DEL PERÍODO DE GARANTÍA.
EN CASO DE DESGASTE O DETERIORO SOLICITAR LA SUSTITUCIÓN DE LA PIEZA AL SERVICIO DE ASISTENCIA
(SUSTITUCIÓN QUE NO ENTRA EN LA GARANTÍA DEL PRODUCTO YA QUE LA PIEZA ESTÁ SUJETO A DESGASTE).

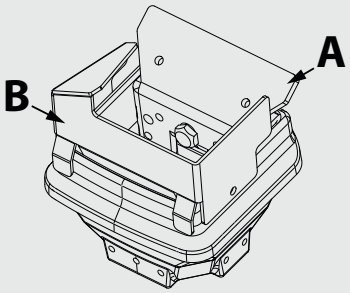

AIR (VENTILACIÓN)

El menú permite regular la velocidad (-2, -1, 0, +1, +2) del ventilador frontal.

PROCEDIMIENTO DE MANDOS
- Pulse de forma prolongada la tecla 4.
- Acceda con la tecla 4 **AIR.**
- Acceda con la tecla 4 en la entrada **RPM**
- Regule la velocidad mediante las teclas 4-5 y 2 para confirmar.
- Presione varias veces la tecla 1 para salir del menú.

EASY (CALIBRADO PELLET)

El peso volumétrico del pellet es la relación entre el peso y el volumen del pellet. Esta relación puede cambiar manteniendo inalterada la calidad del pellet. Utilizando la función **EASY** es posible modificar el calibrado del peso volumétrico aumentando o disminuyendo los valores preconfigurados.
En el programa de la estufa los valores disponibles van de "– 3" a "+ 3"; todas las estufas están calibradas en producción con el valor óptimo que es 0

Si se notara un depósito excesivo en el brasero, le invitamos a entrar en el programa **EASY** y disminuir el valor de una unidad a "- 1"; esperar luego el día siguiente y si no se viera una mejoría disminuir adicionalmente hasta un máximo de "- 3". En el caso en el cual se evidenciase en cambio la necesidad de aumentar el calibrado del peso volumétrico del pellet, le invitamos a pasar del valor de fábrica "0" a "+ 1, + 2, + 3" según la exigencia.

PROCEDIMIENTO DE MANDOS
- Pulse de forma prolongada la tecla 4.
- Pulse la tecla 3 hasta **EASY** y acceda con la tecla 4.
- Efectúe la regulación mediante las teclas 4-5 y confirme con 2.
- Presione varias veces la tecla 1 para salir del menú.

EXCESIVO DEPÓSITO DE PELLET EN EL BRASERO			FUNCIONAMIENTO NORMAL	POCO DEPÓSITO DE PELLET EN EL BRASERO		
-3	-2	-1	0	+1	+2	+3
TERCER RANGO DE DISMINUCIÓN SI LOS DOS PRIMEROS NO RESULTAN SUFICIENTES	SEGUNDO RANGO DE DISMINUCIÓN SI EL PRIMERO NO RESULTA SUFICIENTE	PRIMER RANGO DE DISMINUCIÓN (PROBAR POR UN DÍA)	VALOR ÓPTIMO DE FÁBRICA	PRIMER RANGO DE AUMENTO	SEGUNDO RANGO DE AUMENTO SI EL PRIMERO NO RESULTA SUFICIENTE	TERCER RANGO DE AUMENTO SI LOS DOS PRIMEROS NO RESULTAN SUFICIENTES

NOTA: En caso que dichos calibrados no se resuelvan los depósitos de pellet presentes en el brasero le invitamos a contactar el centro asistencia de su zona.

STAT (ESTADO)

Referencias reservadas al técnico

CRNO (CRONO)

Esta función permite programar el encendido y el apagado de la estufa de manera automática.
De fábrica el Crono está desactivado.
El crono permite programar 4 franjas horarias durante el día, que se pueden utilizar para todos los días de la semana.
En cada franja se pueden configurar el horario de encendido y apagado, los días de uso de la franja programada, la temperatura deseada y el set potencia.
La configuración del día y de la hora actuales es fundamental para el funcionamiento correcto del crono.

Recomendaciones
Antes de utilizar la función crono es necesario configurar el día y la hora actual, por lo que compruebe si ha seguido los puntos indicados en el subcapítulo "**DATE**, **DAY** y **TIME**". Para que la función crono funcione correctamente, además de programarla es necesario también activarla. Las 4 franjas horarias pueden superponerse mediante la configuración de los horarios de encendido y apagado. De este modo se obtiene una combinación de horarios donde es posible configurar valores distintos de temperatura y potencia sin influir en el estado de trabajo de la estufa.
Nota: cuando están configuradas franjas superpuestas, el producto permanece encendido hasta la hora de apagado más lejana.

ABIL (HABILITAR)

Permite habilitar/deshabilitar el crono y las diferentes franjas horarias de la estufa.

PROCEDIMIENTO DE MANDOS
- Pulse de forma prolongada la tecla 4.
- Pulse la tecla 3 hasta **CRNO** y acceda con la tecla 4.
- Pulse 4 para acceder y ABIL 4-5 para seleccionar ON y OFF y 2 para confirmar.
- Presione varias veces la tecla 1 para salir del menú.

PRG 1-4 (PROGRAMACIÓN 1-4)

Prg x permite configurar la hora de encendido (**STRT**) y apagado (**STOP**), los días (**DAY1**= Lunes / **DAY7** = Domingo) de uso de la franja programada y la temperatura (**TEMP**) (lou - 7° - 40° - hot) y también la potencia (**POT**) deseada. La configuración del día y de la hora actuales es fundamental para el funcionamiento correcto del crono.

PROCEDIMIENTO DE MANDOS
- Pulse de forma prolongada la tecla 4.
- Pulse la tecla 3 hasta **CRNO** y acceda con la tecla 4.
- Selecciona la franja mediante 2-3 y acceda con 4.
- Seleccione la voz que le interesa entre **STRT**, **STOP, DAY, TEMP** y **POT** y acceda con 4
- Efectúe la configuración mediante las teclas 4-5 y confirme con 2.
- Presione varias veces la tecla 1 para salir del menú.

CRNO	>	ABIL			*Habilita/deshabilita todo el set crono*
		PRG1	>	ABIL	On/Off	*Habilita/deshabilita el PRG 1*
				STRT	OFF-00:00-23:50	*Horario de encendido PRG1*
				STOP	OFF-00:00-23:50	*Horario de apagado PRG1*
				DAY1...DAY7	On/off	*Habilita/deshabilita los días de PRG1*
				TEMP	LOU - 07- 40 °C - HOT	*Set termostato PRG1*
				POT	1-5	*Set potencia PRG1*
		PRG2	>	ABIL	On/Off	*Habilita/deshabilita el PRG 2*
				STRT	OFF-00:00-23:50	*Horario de encendido PRG2*
				STOP	OFF-00:00-23:50	*Horario de apagado PRG2*
				DAY1...DAY7	On/off	*Habilita/deshabilita los días de PRG2*
				TEMP	LOU - 07- 40 °C - HOT	*Set termostato PRG2*
				POT	1-5	*Set potencia PRG2*
		PRG3	>	ABIL	On/Off	*Habilitar/ inhabilita el PRG3*
				STRT	OFF-00:00-23:50	*Horario de encendido PRG3*
				STOP	OFF-00:00-23:50	*Horario de apagado PRG3*
				DAY1...DAY7	On/off	*Habilita/deshabilita los días de PRG3*
				TEMP	LOU - 07- 40 °C - HOT	*Set termostato PRG3*
				POT	1-5	*Set potencia PRG3*
		PRG4	>	ABIL	On/Off	*Habilita/deshabilita el PRG 4*
				STRT	OFF-00:00-23:50	*Horario de encendido PRG4*
				STOP	OFF-00:00-23:50	*Horario de apagado PRG4*
				DAY1...DAY7	On/off	*Habilita/deshabilita los días de PRG4*
				TEMP	LOU - 07- 40 °C - HOT	*Set termostato PRG4*
				POT	1-5	*Set potencia PRG4*

CUANDO EL PROGRAMADOR SEMANAL ESTÁ ACTIVO EN LA PANTALLA SE ENCENDERÁ EL INDICADOR CORRESPONDIENTE.

EJEMPLO CRONO HORARIOS/FRANJAS SUPERPUESTAS

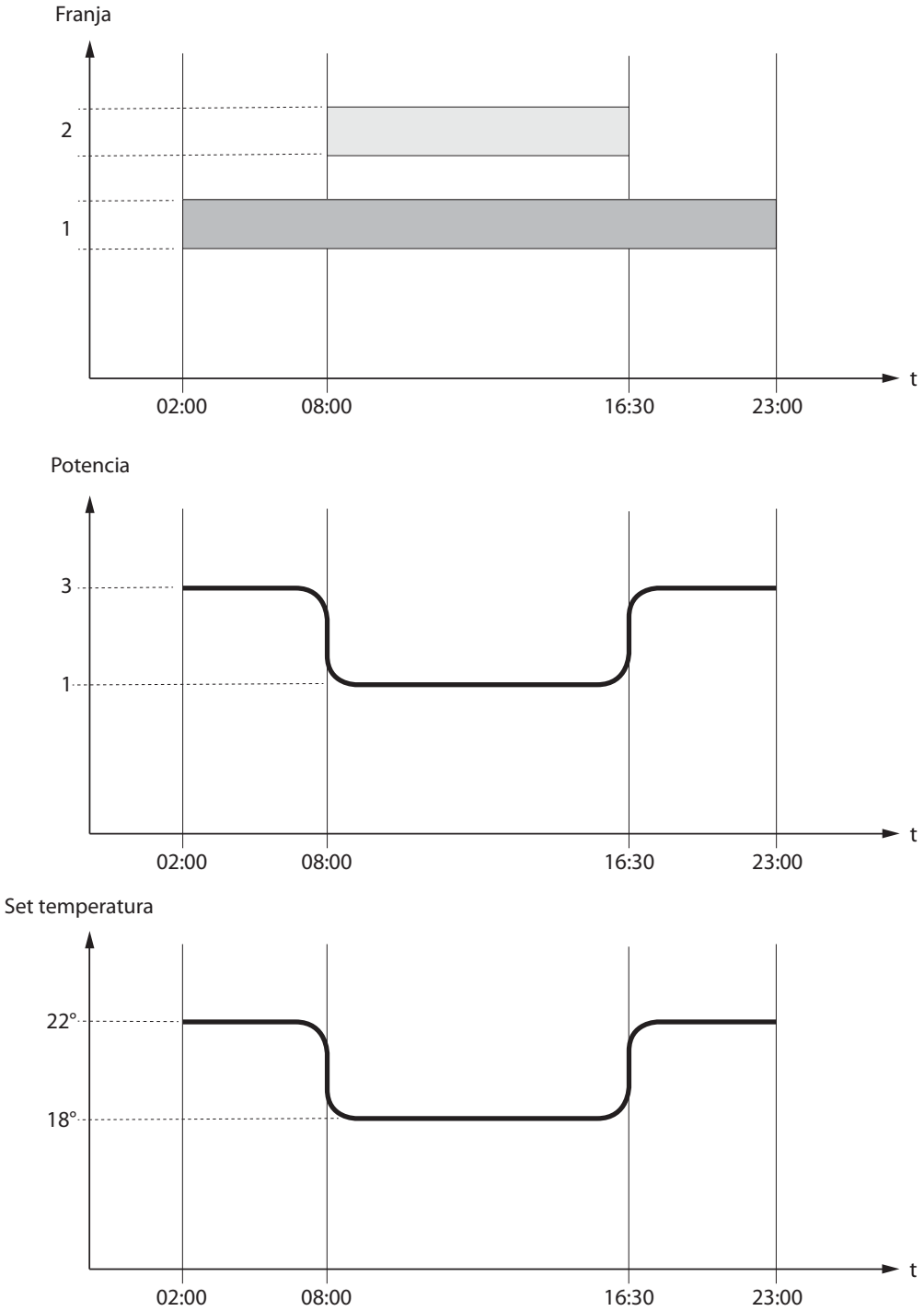

	Franja 1	start 02:00 stop 23:00	potencia 3 - set temp 22°C
	Franja 2	start 8:00 stop 16:30	potencia 1 - set temp 18°C
	funcionamiento estufa		

SET (CONFIGURACIONES)

◆ DATE ◆ DAY ◆ TIME ◆ LNG ◆ C-F	VER CAPÍTULO: CONFIGURACIONES PRIMER ENCENDIDO.

STBY (STAND-BY)

La función stand-by se utiliza si se desea el apagado inmediato de la estufa en lugar de una modulación de la potencia.

PROCEDIMIENTO DE MANDOS

- Pulse de forma prolongada la tecla 4.
- Pulse la tecla 3 hasta **SET** y acceda con la tecla 4.
- Pulse la tecla 3 hasta **STBY** y acceda con la tecla 4.
- Habilitar/deshabilitar mediante las teclas 4-5 y confirmar con 2.
- Presione varias veces la tecla 1 para salir del menú.

FUNCIÓN STBY CONFIGURADA EN ON

En caso que la función Stand-by esté activada (ON), si la temperatura ambiente supera el valor del **SET TERMOSTATO** + **DELT**, entonces la estufa se apagará después de un retraso preconfigurado de fábrica, visualizando **STBY**.
Cuando la temperatura ambiente es inferior al **SET TERMOSTATO** - **DELT** y al transcurrir un determinado tiempo de enfriamiento, la estufa se vuelve a encender.

FUNCIÓN STBY CONFIGURADA EN OFF (CONFIGURACIÓN DE FÁBRICA)

Si la función Stand-by no está activada (OFF), si la estufa supera la temperatura ambiente configurada se llevará al mínimo, modulando y visualizando **MODULACIÓN**. Cuando la temperatura ambiente es inferior al **SET TERMOSTATO** la estufa vuelve a funcionar a la potencia configurada en la pantalla visualizando **TRABAJO**.

FUNCIONAMIENTO CON TERMOSTATO SUPLEMENTARIO (OPCIONAL)

FUNCIÓN STBY CONFIGURADA EN OFF (CONFIGURACIÓN DE FÁBRICA)

Si la función Stand-by no está activada (OFF), si la estufa supera la temperatura ambiente configurada en el termostato suplementario (contacto cerrado) se llevará al mínimo visualizando MODULACIÓN. Cuando la temperatura ambiente sea inferior al set configurado en el termostato suplementario (contacto abierto) la estufa vuelve a funcionar a la potencia configurada en la pantalla visualizando TRABAJO.

FUNCIÓN STBY CONFIGURADA EN ON

Cuando la función Stand-by está activada (ON), al alcanzar la temperatura ambiente configurada en el termostato suplementario (contacto cerrado) se apagará después de un retraso preconfigurado en fábrica, visualizando **STAND - BY**.
Cuando la temperatura ambiente es inferior al set configurado en el termostato suplementario (contacto abierto) y al transcurrir un determinado tiempo de enfriamiento, la estufa se vuelve a encender.

PARA UN FUNCIONAMIENTO CORRECTO CONFIGURAR SET TERMOSTATO EN LOU
> VÉASE CAPÍTULO INSTALACIÓN TERMOSTATO SUPLEMENTARIO

DELT (DELTA-T)

Esta función permite configurar la histéresis para el encendido y el apagado de la estufa, que se utiliza como intervalo de ajuste de la temperatura ambiente cuando no sea gestionada por un termostato externo. La temperatura exacta para el encendido es **SET TERMOSTATO** - Delta-T. En cambio, aquella para el apagado es **SET TERMOSTATO** + Delta-T.
Los valores disponibles para el Delta-T están varían entre: *0.5 - 5°C*

PROCEDIMIENTO DE MANDOS

- Pulse de forma prolongada la tecla 4.
- Pulse la tecla 3 hasta **SET** y acceda con la tecla 4.
- Pulse la tecla 3 hasta **DELT** y acceda con la tecla 4.
- Efectúe la configuración mediante las teclas 4-5 y 2 para confirmar.
- Presione varias veces la tecla 1 para confirmar y salir del menú.

RES (BORRAR)

Permite llevar nuevamente todos los valores que pueden ser modificados por el usuario con la configuración de fábrica.

PROCEDIMIENTO DE MANDOS

- Pulse de forma prolongada la tecla 4.
- Pulse la tecla 3 hasta **SET** y acceda con la tecla 4.
- Pulse la tecla 3 hasta **RES** y acceda con la tecla 4.
- Utilice la tecla 4 y 5, seleccione ON u OFF, la tecla 2 para confirmar.

FUNCIONES SUPLEMENTARIAS

TECLADO BLOQUE

El menú permite bloquear las teclas de la pantalla (como en los móviles).

Uso del bloqueo de teclas luego de la Activación:

Para bloquear el teclado, pulse las teclas 1 y 5 contemporáneamente hasta que se visualice: "TECLADO BLOQUE"
Para desbloquear el teclado, pulse las teclas 1 y 5 contemporáneamente hasta que se visualice: "teclas libres"

CARGA INICIAL

Esta función permite activar el motorreductor de carga del pellet para un funcionamiento continuado.
Antes de activar la función asegurarse de que la estufa esté fría y en estado "OFF".

Presione simultáneamente los pulsadores 2 + 5 durante un par de segundos hasta visualizar el mensaje deslizante " CARGA INICIAL".
Para interrumpir la carga de manera continua es suficiente mantener pulsada durante 3 segundos la tecla 1.

APAGADO RETRASADO

El aparato dispone de la opción de retrasar el apagado y programar el retraso. Por ejemplo, si son las 20:00 horas y el retraso de apagado está configurado en 1h, entonces a las 21:00 la estufa se apaga en modo automático.

Manteniendo pulsada de la combinación de teclas 2+4, se accede a la pantalla "**APAGADO RETRASADO**" alternada con cuenta atrás (este ajuste solo se puede configurar cuando el aparato se encuentra en fase de preparación o de trabajo).
Mediante las teclas 4 y 5 es posible aumentar/disminuir el número de horas al transcurrir las cuales la estufa activa la función de limpieza final.
Los valores posibles son OFF, entre - 1 y 9.
Pulsando la tecla 1 se confirma y se regresa a la pantalla de inicio.
Se indica el tiempo de trabajo que queda visualizando cada minuto "APAGADO ENTRE HORAS" y valor "xx:xx".

INSTALACIÓN DEL TERMOSTATO SUPLEMENTARIO (OPCIONAL)

El aparato puede controlar la temperatura ambiente mediante un termostato suplementario (opcional).

Después del encendido (pulsando la tecla 1 o mediante modalidad crono) la estufa trabajará para alcanzar el set configurado en el termostato visualizando TRABAJO (contacto abierto). La sonda ambiente integrada, se ignora automáticamente.

Cuando el termostato alcanza la temperatura (contacto cerrado) la estufa funciona al mínimo visualizando MODULACIÓN.

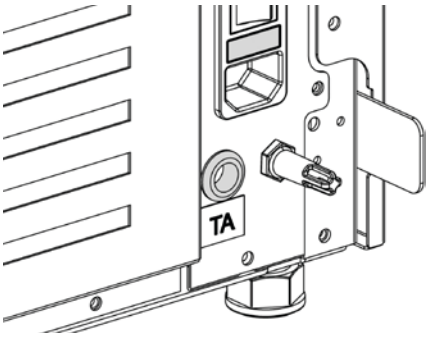

EN CASO DE INSTALACIÓN DEL TERMOSTATO SUPLEMENTARIO, LA CONEXIÓN DEBE SER EFECTUADA POR EL TÉCNICO HABILITADO DIRECTAMENTE EN LA TARJETA. PARA MAYOR INFORMACIÓN COMUNÍQUESE CON EL REVENDEDOR.

LIMPIEZA Y MANTENIMIENTO

¡SIGA LAS INDICACIONES SIEMPRE CON LA MÁXIMA SEGURIDAD!

- La clavija del cable de alimentación esté desconectada, dado que el generador podría estar programado para encenderse.
- Que el generador esté frío en cada parte.
- Las cenizas estén completamente frías.
- Garantizar un eficaz recambio de aire del ambiente durante las operaciones de limpieza del producto.
- ¡Una limpieza insuficiente perjudica el correcto funcionamiento y la seguridad!

MANTENIMIENTO

Para que el generador funcione correctamente, un técnico habilitado debe realizar operaciones de mantenimiento ordinario por lo menos una vez al año.
Las operaciones periódicas de control y los mantenimientos deben ser siempre realizados por técnicos especializados, habilitados que operan según la normativa vigente y las indicaciones presentes en este manual de uso y mantenimiento.

HAGA LIMPIAR CADA AÑO LA INSTALACIÓN DE DESCARGA DE HUMOS, CANALES Y TUBERÍAS EN "TE" INCLUIDOS Y TAPONES DE INSPECCIÓN -SI ESTÁN PRESENTES- CURVAS Y LOS EVENTUALES TRAMOS HORIZONTALES
¡LAS FRECUENCIAS DE LIMPIEZA DEL GENERADOR SON INDICATIVAS DEPENDIENDO DE LA CALIDAD DEL PELLET USADO Y DE LA FRECUENCIA DE USO.
PUEDE SUCEDER QUE DICHAS OPERACIONES SE DEBAN REALIZAR CON MAYOR FRECUENCIA.

LIMPIEZA PERIÓDICA A CARGO DEL USUARIO

Las operaciones de limpieza periódica, como se indica en el presente manual de uso y mantenimiento, deben ser realizadas prestando la máxima atención después de haber leído las indicaciones, los procedimientos y los tiempos descritos en el presente manual de uso y mantenimiento.

LIMPIEZA DE LAS SUPERFICIES Y REVESTIMIENTO
¡Nunca utilice detergentes abrasivos o químicamente agresivos para la limpieza!
La limpieza de las superficies se debe realizar con el generador y revestimiento completamente frío. Para el mantenimiento de las superficies y partes metálicas, es suficiente usar un paño humedecido con agua o con agua y jabón neutro.
El irrespeto de las indicaciones puede dañar la superficie del generador y ser causa de pérdida de la garantía.

LIMPIEZA CRISTAL CERÁMICO
¡Nunca utilice detergentes abrasivos o químicamente agresivos para la limpieza!
La limpieza del cristal cerámico se debe realizar sólo con el cristal completamente frío.
Para limpiar el vidrio cerámico es suficiente utilizar una brocha seca y papel de periódico (diario) humedecido y pasado en la ceniza. En caso de vidrio muy sucio utilizar exclusivamente un detergente específico para vidrios cerámicos. Rociar una pequeña cantidad sobre un paño y utilizarlo sobre el vidrio cerámico. ¡No pulverice nunca el detergente o cualquier otro líquido directamente en el vidrio o en las juntas!
El irrespeto de las indicaciones puede dañar la superficie del vidrio cerámico y ser causa de pérdida de la garantía.

LIMPIEZA DEL DEPÓSITO PELLET
Cuando el depósito se vacía completamente, desconectar el cable de alimentación del generador y quitar primero los residuos (polvos, virutas etc.) del depósito vacío, antes de realizar su llenado.

PARA CONOCER EL CENTRO DE ASISTENCIA MÁS CERCANO CONTACTE A SU REVENDEDOR O CONSULTE EL SITIO:
WWW.LANORDICA-EXTRAFLAME.COM

CADA DÍA

BRASERO Y CÁMARA DE COMBUSTIÓN:

- Aspire los residuos presentes en el brasero.
- Remover completamente el brasero del adecuado compartimiento;
- Aspire la ceniza del lugar del brasero, del tubo porta bujía y de la cámara de combustión.
- Libere con el adecuado espetón en dotación todos los agujeros presentes en el brasero.
- Volver a colocar el brasero en su lugar y empujarlo hacia la pared del hogar.

NOTA : Use un aspirador de cenizas adecuado con un recipiente de separación de las cenizas recogidas.

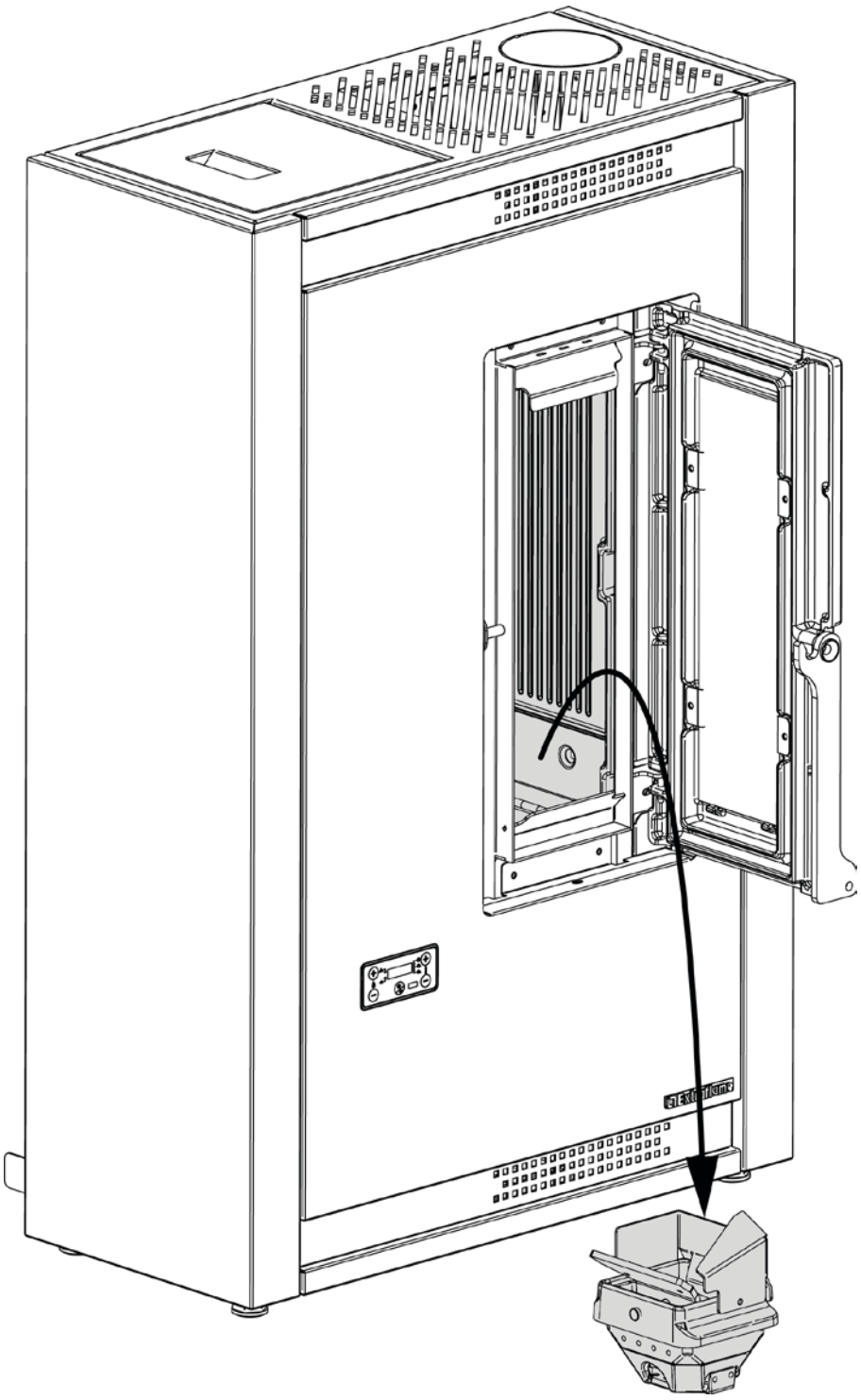

CADA 30 DÍAS

LIMPIEZA HAZ DE TUBOS

- Aspire los residuos presentes en el brasero.
- Remover completamente el brasero del adecuado compartimiento (A);
- Aspire la ceniza del lugar del brasero, del tubo porta bujía y de la cámara de combustión.
- Libere con el adecuado espetón en dotación todos los agujeros presentes en el brasero.
- Libere la pared central del hogar de sus enganches, tirando de esta hacia arriba (B).
- Extraiga la pared de fundición inclinándola (C).
- Extraiga la pared central de fundición, efectúe la limpieza del haz de tubos (D).

Una vez finalizada la limpieza, vuelva a montar la pared del hogar de función y coloque el brasero en su alojamiento, empujándolo hacia la pared del hogar.

NOTA: Use un aspirador adecuado con el correspondiente contenedor de separación de las cenizas recogidas.

A

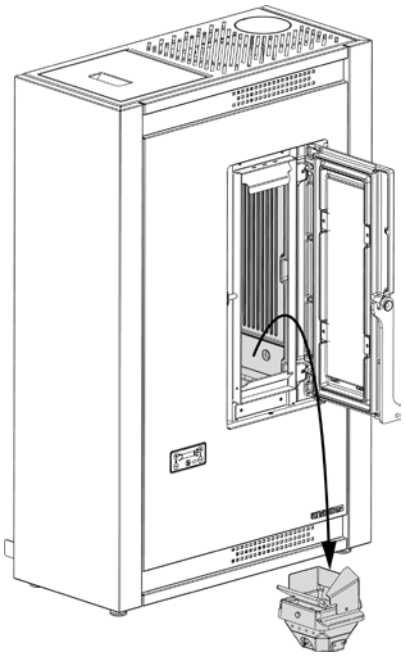

B

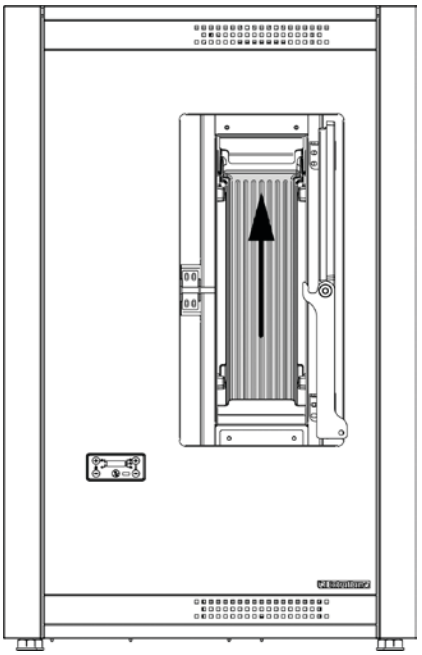

C

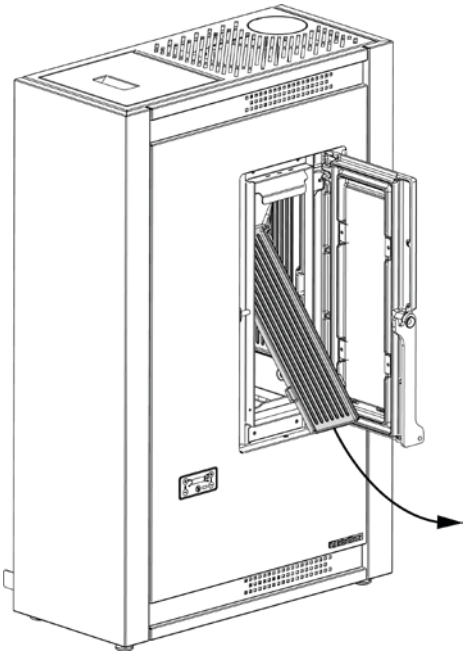

D

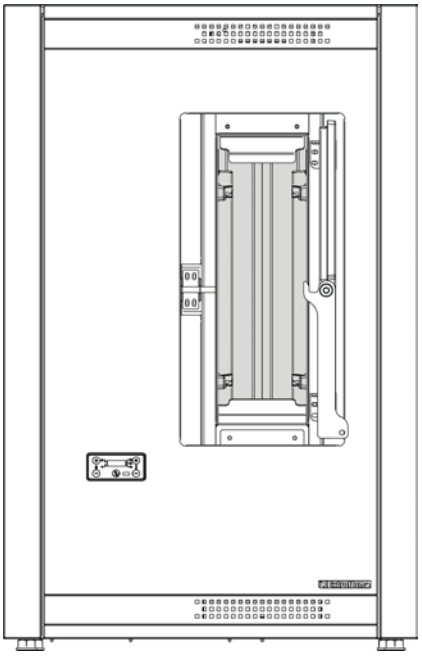

CADA 30 DÍAS

Limpieza uniones en "T" con tapón de inspección externo a la estufa: controlar y limpiar al menos una vez al mes

LAS JUNTAS DEL DEPÓSITO PELLET, EL BRASERO Y DE LA PUERTA DEL FUEGO GARANTIZAN EL CORRECTO FUNCIONAMIENTO DE LA ESTUFA.
ES NECESARIO QUE ESTAS SEAN PERIÓDICAMENTE CONTROLADAS POR EL USUARIO: EN EL CASO QUE ESTUVIERAN DESGASTADAS O DAÑADAS ES NECESARIO SUSTITUIRLAS INMEDIATAMENTE.

ESTAS OPERACIONES DEBERÁN SER REALIZADAS POR PARTE DE UN TÉCNICO HABILITADO.

UN BRASERO LIMPIO GARANTIZA UN FUNCIONAMIENTO CORRECTO

MANTENIENDO EL BRASERO Y SUS ORIFICIOS SIEMPRE LIMPIOS DE EVENTUALES RESIDUOS DE COMBUSTIÓN, SE GARANTIZA AL GENERADOR UNA ÓPTIMA COMBUSTIÓN EN EL TIEMPO, EVITANDO EVENTUALES MAL FUNCIONAMIENTOS QUE PODRÍAN REQUERIR LA INTERVENCIÓN DEL TÉCNICO.

ES POSIBLE UTILIZAR LA FUNCIÓN INDICADA EN EL MENÚ USUARIO "EASY SETUP" PARA ADECUAR LA COMBUSTIÓN EN BASE A LAS EXIGENCIAS DESCRITAS.

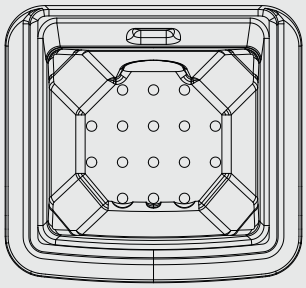

DETALLE BRASERO

El brasero está constituido por más partes:
El brasero + separador (A) donde se realiza físicamente la combustión y un protector de llama (B).

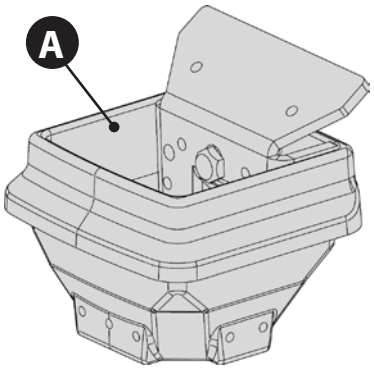

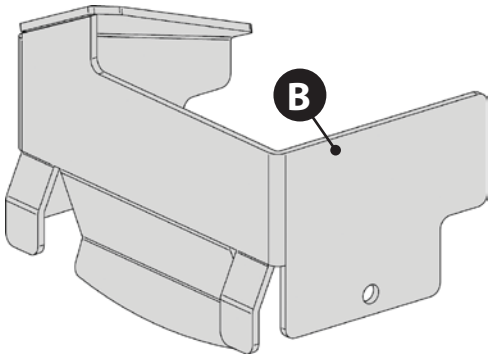

Para efectuar la limpieza y desmontar el brasero, es necesario quitar el protector de llama (B) tirando de este hacia arriba.
Para volver a montar realizar la misma operación al inverso.
Asegúrese siempre después de haber vuelto a colocar:

- que el separador de llama se apoye correctamente en el brasero.
- que el brasero haya sido empujado hacia la pared del hogar (D) (hacia la derecha).

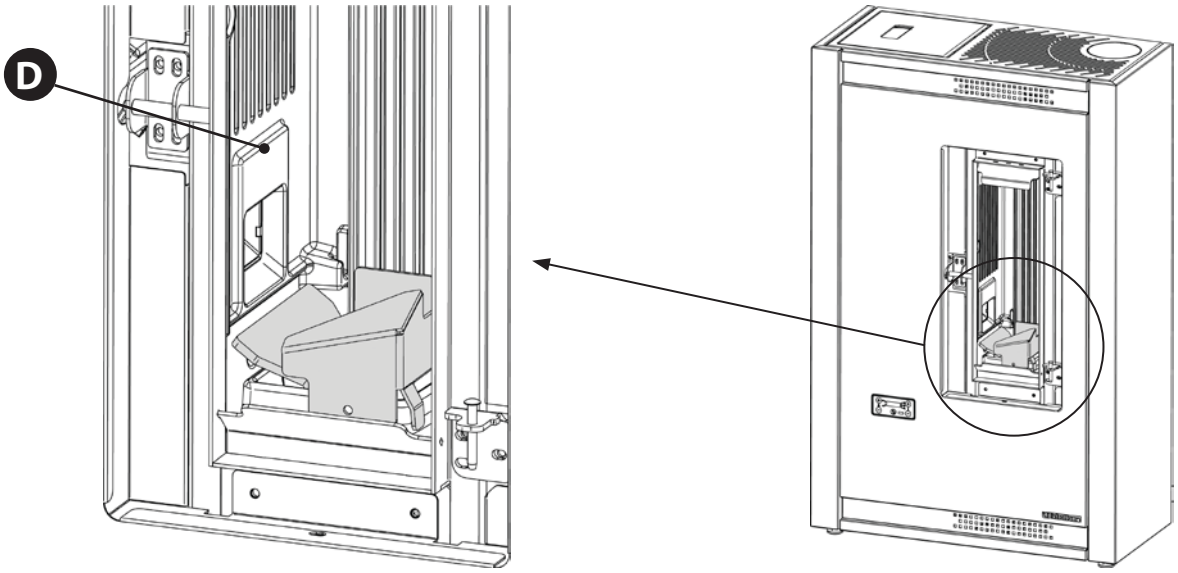

SI EL CABLE DE ALIMENTACIÓN SE ENCUENTRA DAÑADO, EL SERVICIO DE ASISTENCIA TÉCNICA O UNA PERSONA AUTORIZADA DEBERÁ REALIZAR LA SUSTITUCIÓN, PARA PREVENIR RIESGOS.

MANTENIMIENTO ORDINARIO REALIZADO POR LOS TÉCNICOS HABILITADOS

El mantenimiento ordinario debe ser realizado al menos una vez al año.
El generador utilizando pellet como combustible sólido necesita una intervención anual de mantenimiento ordinario que debe ser efectuado por un **Técnico habilitado, utilizando exclusivamente recambios originales.**
La inobservancia puede comprometer la seguridad del equipo y puede hacer decaer el derecho de las condiciones de garantía.
Respetando las frecuencias de limpieza reservadas al usuario descritas en el manual de uso y mantenimiento, se garantiza al generador una correcta combustión en el tiempo, evitando posibles anomalías y/o malos funcionamientos que podrían requerir mayores intervenciones del técnico Las solicitudes de intervenciones de mantenimiento ordinario no están contempladas en la garantía del producto.

JUNTAS: TAPA DEL DEPÓSITO PELLET, PUERTA, CENICERO Y BRASERO

Las juntas garantizan la hermeticidad de la estufa y por consiguiente el funcionamiento correcto de la misma.
Es necesario que estas sean periódicamente controladas: en el caso que estuvieran desgastadas o dañadas es necesario sustituirlas inmediatamente.
Estas operaciones deberán ser realizadas por parte de un técnico habilitado.

CONEXIÓN A LA CHIMENEA

Realice la limpieza y la aspiración del conducto que se dirige a la chimenea una vez al año o, en todo caso, cuando sea necesario. Si existen tramos horizontales hay que eliminar los residuos para que no obstaculicen el pasaje de los humos.

PUESTA FUERA DE SERVICIO (FIN DE ESTACIÓN)

Al final de cada estación, antes de apagar la estufa, se recomienda vaciar completamente el depósito del pellet, aspirando posibles residuos de pellet y polvos en su interior.
Se invita además a desconectar el generador desde la red eléctrica y, para una mayor seguridad sobre todo en presencia de niños, quitar el cable de alimentación..
El mantenimiento ordinario debe ser realizado al menos una vez al año.

PARA CONOCER EL CENTRO DE ASISTENCIA MÁS CERCANO CONTACTE A SU REVENDEDOR O CONSULTE EL SITIO:
WWW.LANORDICA-EXTRAFLAME.COM

MANTENIMIENTO ORDINARIO

LAS IMÁGENES SON CON FINALIDAD ILUSTRATIVA.

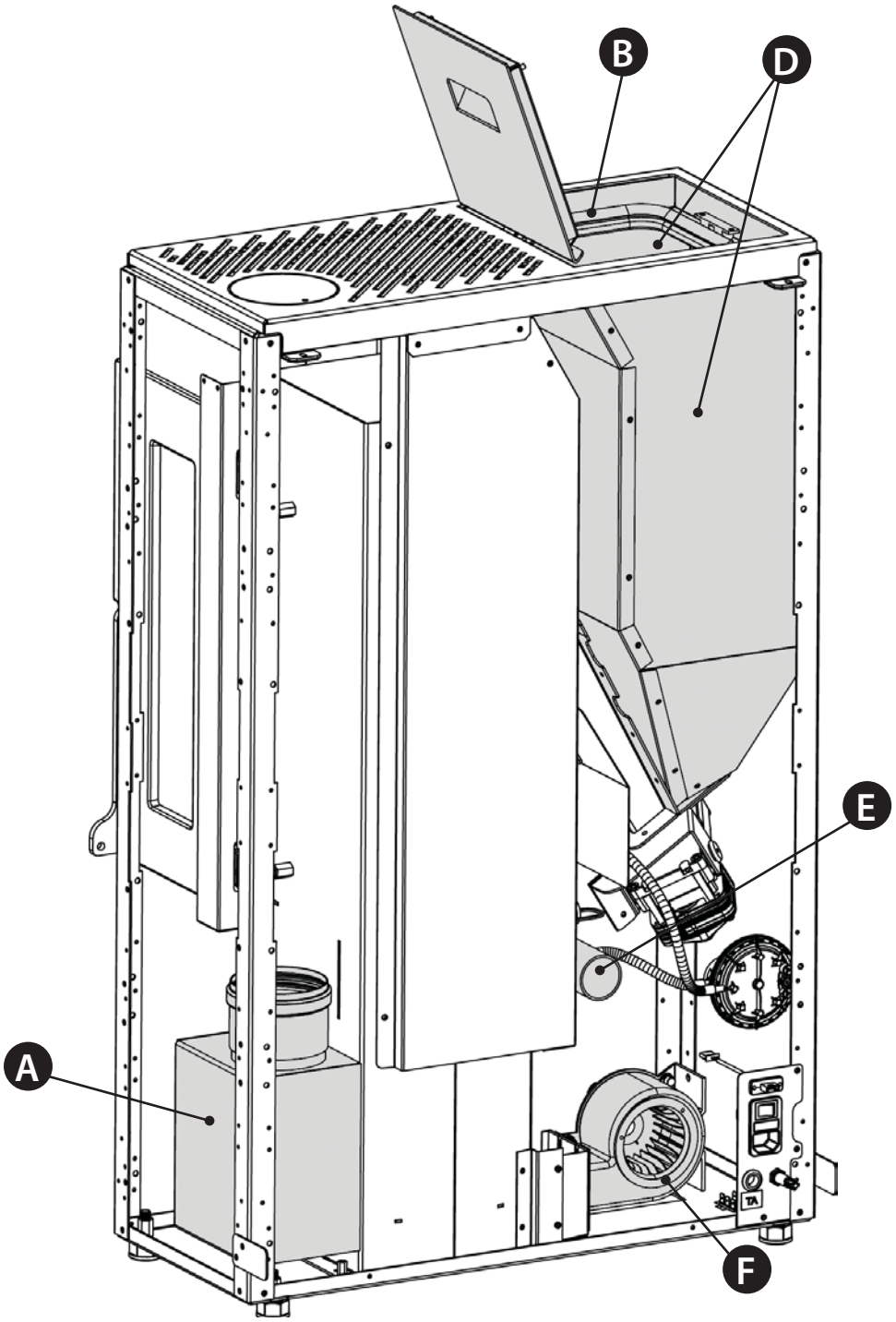

LAS IMÁGENES SON CON FINALIDAD ILUSTRATIVA.

A	Motor humos (desmontaje y limpieza conducto humos y "T"), silicona o junta nueva en los puntos previstos.
B	Juntas, depósito pellet y puerta (sustituir y aplicar silicona donde sea necesario)
C	Cámara de combustión & intercambiador (limpieza total) incluida la limpieza del conducto de la bujía.
D	Depósito (vaciado completo y limpieza) y control junta.
E	Control del tubo de aspiración aire y control/limpieza presostato mecánico
F	Desmontaje del ventilador de aire ambiente y eliminación del polvo y de los residuos de pellet

MANTENIMIENTO ORDINARIO

LAS IMÁGENES SON CON FINALIDAD ILUSTRATIVA.

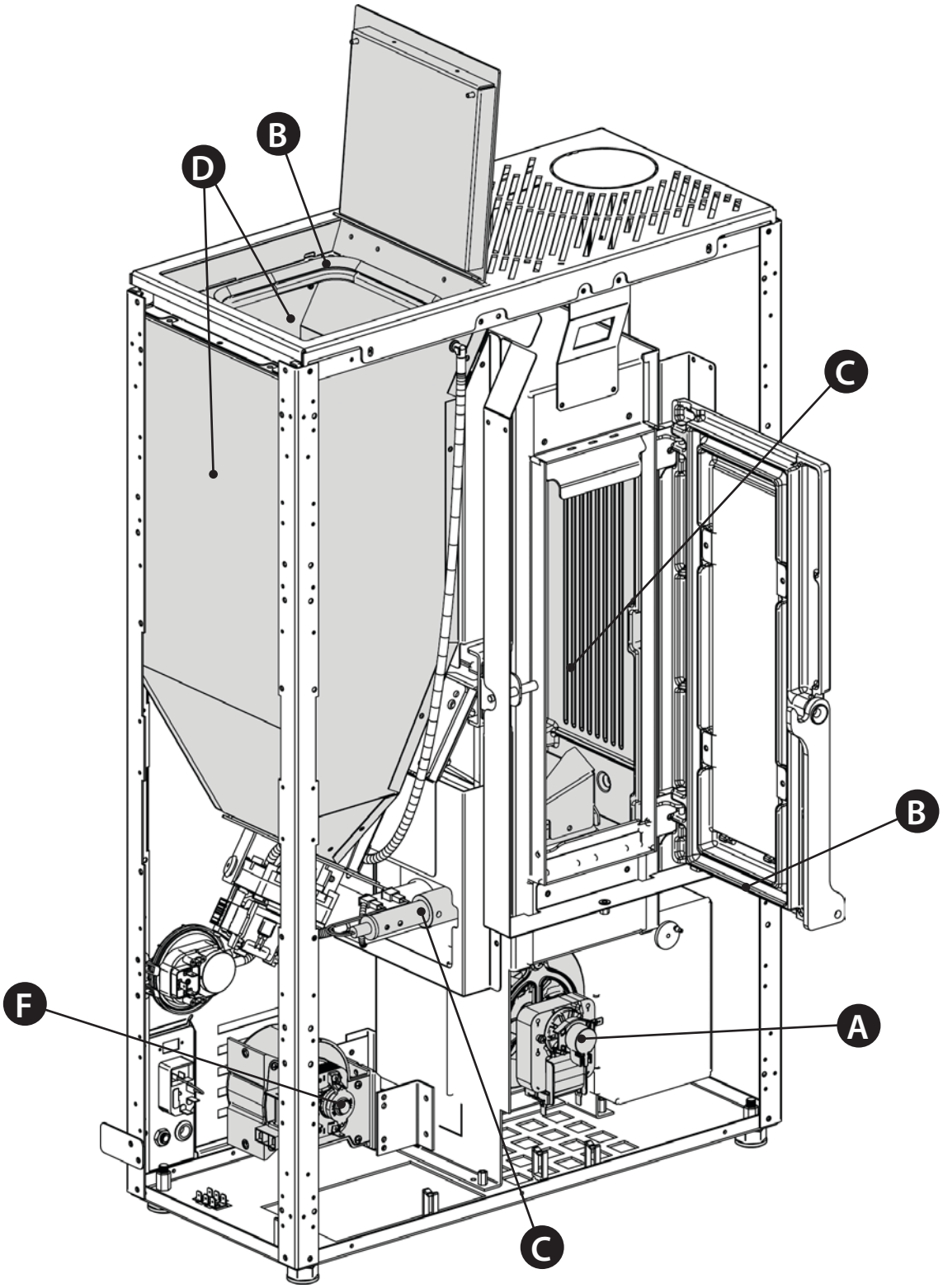

A	Motor humos (desmontaje y limpieza conducto humos y "T"), silicona o junta nueva en los puntos previstos.
B	Juntas, depósito pellet y puerta (sustituir y aplicar silicona donde sea necesario)
C	Cámara de combustión & intercambiador (limpieza total) incluida la limpieza del conducto de la bujía.
D	Depósito (vaciado completo y limpieza) y control junta.
E	Control del tubo de aspiración aire y control/limpieza presostato mecánico
F	Desmontaje del ventilador de aire ambiente y eliminación del polvo y de los residuos de pellet

VISUALIZACIONES	
PANTALLA	**CAUSA**
OFF	Generador apagado
START	La fase de puesta en marcha está en ejecución
CARGA PELLET	Está en ejecución la carga continua del pellet durante el encendido
ENCENDIDO	La fase de encendido está en ejecución
PREPARACIÓN	La fase de preparación está en ejecución
TRABAJO	La fase de trabajo normal está en ejecución
MODULACIÓN	El generador está trabajando al mínimo
LIMPIEZA FINAL	La limpieza final está en ejecución
STAND-BY	Generador apagado en espera de encendido, debido al termostato exterior
ESPERA ENFRIAMIENTO	Se intenta un nuevo encendido cuando el generador se acaba de apagar. Cuando el generador se apaga hay que esperar el apagado completo del motor de humos, luego efectúe la limpieza del brasero. Solo una vez que se han realizado estas operaciones, es posible volver a encender el generador.
ESPERA BLACK OUT	El generador se está enfriando después de una falta de corriente. Concluido el enfriamiento se encenderá nuevamente de modo automático
SOPLO AUTO	Está activo el soplo automático

ALARMAS		
PANTALLA	**EXPLICACIÓN**	**RESOLUCIÓN**
⚠	Indica la presencia de una alarma.	Encendida: indica la presencia de una alarma La alarma se puede resetear sólo si se detuvo el motor de humos y si transcurrieron 15 minutos a partir de la visualización de la alarma, pulsando la tecla 1 durante 3 segundos.
E00	Avería en el motor de humos	Póngase en contacto con el centro de asistencia
E01	Avería sonda humos.	Póngase en contacto con el centro de asistencia
E02	Temperatura de humos elevada	Controle la carga pellet (véase "Easy"), en caso de que no se resuelva contacte con el técnico habilitado.
E03	FALLO DE ENC. El depósito de pellet está vacío. Calibración de la carga de pellet inadecuada.	Controle si hay pellet dentro del depósito. Regule el aflujo de pellet (véase "Easy"). Controle los procedimientos descritos en el capítulo "Encendido".
E04	SIN LLAMA El depósito de pellet está vacío. Carencia de carga de pellet. El motorreductor no carga pellet.	Controle si hay pellet dentro del depósito. Regule el aflujo de pellet (véase "Easy").
E05	AL DEPR La puerta no está cerrada correctamente. El cenicero no está cerrado correctamente. La cámara de combustión está sucia. El conducto de expulsión de humos está obstruido/sucio	Controle que la puerta esté cerrada herméticamente. Controle que el cenicero esté cerrado herméticamente. Controle la limpieza tanto del conducto de humos como de la cámara de combustión.
E06	FALLO DE ENC. BLACK OUT Falta de electricidad durante la fase de encendido.	Coloque la estufa en off mediante la tecla 1 y repetir los procedimientos descritos en el capítulo "Encendido". Otras operaciones de restablecimiento las debe efectuar un técnico autorizado.
E07	Triac Funcionamiento anómalo carga pellet.	Póngase en contacto con el centro de asistencia

CONDICIONES DE GARANTÍA

1. Los productos Extraflame S.p.A. están garantizados, en el marco de la Comunidad Europea, durante un periodo de 24 meses desde la fecha de compra.
La compra debe acreditarse mediante un documento fiscalmente válido emitido por el distribuidor (recibo, factura o albarán de transporte) que identifique el producto adquirido y la fecha de compra o entrega del mismo.

ATENCIÓN: esta garantía convencional no sustituye la garantía prevista por las normas europeas de protección de los consumidores.

La garantía convencional se entiende limitada al territorio italiano y a esos territorios de la Comunidad Europea cubiertos por el servicio de los centros de asistencia técnica autorizados (consulte la página web www.lanordica-extraflame.com).
También debe entenderse delimitada territorialmente al país de residencia o domicilio del consumidor, que debe ser el mismo donde el vendedor del producto Extraflame S.p.A. tenga su sede legal o tenga domiciliada su actividad.
Estas normas no se aplican en caso de compra del producto en el ámbito de actividades comerciales, empresariales o profesionales. En estos casos, la garantía del producto estará limitada a un periodo de 12 meses a partir de la fecha de compra.

GARANTÍA EN ITALIA

Qué hacer en caso de funcionamiento anómalo del producto:
Consulte el manual de instrucciones para ver si la anomalía puede ser resuelta mediante la aplicación correcta de las funciones del producto en cuestión. Asegúrese de que el defecto se incluye en el tipo de anomalías cubiertas por la garantía; de lo contrario, el coste de la intervención correrá en su totalidad a cargo del consumidor. Cuando solicite la intervención del Servicio de Asistencia, indique siempre al Centro de Asistencia Autorizado: - la naturaleza del defecto - el modelo de su aparato - la dirección completa - el número de teléfono.

GARANTÍA EN EUROPA

Qué hacer en caso de funcionamiento anómalo del producto:
Consulte el manual de instrucciones para ver si la anomalía puede ser resuelta mediante la aplicación correcta de las funciones del producto en cuestión. Asegúrese de que el defecto se incluye en el tipo de anomalías cubiertas por la garantía; de lo contrario, el coste de la intervención correrá en su totalidad a cargo del consumidor. Solicite la intervención del Servicio de Asistencia o la dirección del Centro de Asistencia Técnica Autorizado al vendedor, indicando siempre: la naturaleza del defecto, el modelo de su aparato, la dirección completa y el número de teléfono.

En caso de falta de conformidad que se manifieste en los 6 primeros meses de vida del producto, el consumidor tiene derecho a la reparación del defecto de forma gratuita.
Del séptimo al vigésimo cuarto mes, en caso de que se compruebe una falta de conformidad, el consumidor tendrá que asumir el coste de la llamada, mientras que el vendedor seguirá haciéndose cargo del coste de la mano de obra y de posibles recambios funcionales utilizados.

2. Si el defecto observado es atribuible a condiciones o eventos externos, tales como, a modo de ejemplo y sin ser exhaustivos, la insuficiente capacidad de las instalaciones; la instalación o mantenimiento erróneo llevado a cabo por personal que no cumple los requisitos establecidos por la legislación vigente en el país de residencia del consumidor; la negligencia; la imposibilidad de uso y el mantenimiento incorrecto por parte del consumidor respecto a lo indicado y recomendado en el manual de instrucciones del producto, que forma parte del contrato de venta, se anula la presente garantía.
Tampoco se incluyen en esta garantía los daños sufridos por el producto en ausencia de causas comprobadas imputables a defectos de fabricación. Del mismo modo, quedan excluidos de la presente garantía los defectos atribuidos al funcionamiento incorrecto del conducto de humos, en virtud de la legislación vigente en el país en el momento de la compra, así como todos los defectos del producto debidos a desidia, rotura accidental, manipulación o daños en el transporte (arañazos, abolladuras, etc.), intervenciones realizadas por personal no autorizado y otros daños causados por intervenciones erróneas del consumidor en un intento de remediar la avería inicial.
Se excluyen de la garantía los siguientes consumibles: juntas, cristales cerámicos o templados, revestimientos y rejillas de hierro fundido, materiales refractarios (p. ej., Nordiker u otros), componentes pintados, cromados o dorados, elementos de mayólica, manillas, brasero y componentes relacionados. En los productos Idro, el intercambiador de calor está excluido de la garantía si no se realiza un circuito anticondensación adecuado que garantice una temperatura de retorno del aparato de al menos 55 grados. Por lo general, se excluyen de la garantía todos los componentes externos al producto en los que el consumidor puede intervenir directamente durante el uso o mantenimiento, o que pueden estar sujetos a desgaste, o la formación de óxido y manchas en el acero debido al uso de productos de limpieza agresivos.
En caso de indicar defectos no observados después en la fase de comprobación por parte de un técnico autorizado, la intervención correrá en su totalidad por cuenta del consumidor.

3. Si no fuera posible restablecer la conformidad mediante la reparación del producto/componente, se procederá a su sustitución, sin alterar el periodo de vencimiento y los términos de garantía adquiridos en el momento de la compra del producto/componente a sustituir.

4. Extraflame S.p.A. declina toda responsabilidad por posibles daños que puedan sufrir, directa o indirectamente, personas, animales y objetos como consecuencia del incumplimiento de todas las prescripciones indicadas en el correspondiente manual de instrucciones y relativas advertencias en cuestión de instalación, uso y mantenimiento del producto, que también puede descargarse de la página web.

5. Se excluyen de la garantía las intervenciones para el calibrado o regulación del producto en relación con el tipo de combustible u otro.

6. Si el producto fuese reparado en uno de los Centros de Asistencia Técnica Autorizados indicados por Extraflame S.p.A. y en caso de sustitución del producto, el transporte será gratuito. En los casos en los que el técnico fuera capaz de reparar el producto en el domicilio del usuario y este último se negara a ello, el transporte al laboratorio y la devolución estarán a su cargo.

7. Tras el periodo de 24 meses de garantía, cualquier intervención de reparación será abonada en su totalidad por el consumidor.

8. En caso de litigio, el órgano judicial de competencia será exclusivamente el foro de la sede legal de Extraflame S.p.A. (Vicenza-Italia).

ADVERTENCIAS ADICIONALES

- Utilice sólo el combustible recomendado por el fabricante. El producto no debe ser utilizado como incinerador.
- No utilice el producto como escalera o estructura de apoyo.
- No ponga a secar lencería sobre el producto. Posibles tendederos o similares deben mantenerse a una distancia adecuada del producto. Peligro de incendio y daños al revestimiento.
- Cualquier responsabilidad por un uso inadecuado del producto recae en su totalidad en el usuario, declinando el fabricante cualquier responsabilidad civil y penal.
- Cualquier tipo de manipulación o sustitución no autorizada de piezas no originales del producto puede resultar peligrosa para la integridad del operario, declinando la empresa toda responsabilidad civil y penal.
- Gran parte de las superficies del producto están muy calientes (puerta, manilla, cristal, tubos de salida de humos, etc.). Así pues, debe evitarse entrar en contacto con estas partes sin indumentaria de protección o medios adecuados, como por ejemplo guantes de protección térmica.
- Queda prohibido poner en funcionamiento el producto con la puerta abierta o el cristal roto.
- El producto debe conectarse eléctricamente a una instalación provista de un sistema de tierra eficaz.
- Apague el producto en caso de avería o mal funcionamiento.
- La acumulación de pellet sin quemar en el quemador tras cada "fallo de encendido" debe retirarse antes de llevar a cabo un nuevo encendido. Compruebe que el quemador esté limpio y bien colocado antes de volver a encenderlo.
- No lave el producto con agua. El agua podría penetrar en el interior del aparato y dañar el aislamiento eléctrico, provocando descargas eléctricas.
- Las instalaciones que no cumplen las normas vigentes anularán la garantía del producto, así como el uso inadecuado y la falta de mantenimiento según lo previsto por el fabricante.

ELIMINACIÓN

INFORMACIÓN PARA LA GESTIÓN DE RESIDUOS DE APARATOS ELÉCTRICOS Y ELECTRÓNICOS CON PILAS Y ACUMULADORES

Este símbolo que aparece en el producto, en las pilas, los acumuladores o en su embalaje o su documentación indica que el producto y las pilas o acumuladores que contiene, al final de su vida útil, no deben recogerse, recuperarse o desecharse junto con los residuos domésticos.
Una gestión inadecuada de los residuos de aparatos eléctricos y electrónicos, pilas o acumuladores podría provocar la liberación de sustancias peligrosas contenidas en los productos. Para evitar posibles daños para el medio ambiente o la salud, se recomienda al usuario que separe este aparato y/o las pilas o acumuladores que contiene de otros tipos de residuos y lo entregue al servicio municipal encargado de la recogida.
Se puede solicitar al distribuidor la recogida de los residuos de aparatos eléctricos y electrónicos en las condiciones y de acuerdo con las modalidades establecidas por las normas nacionales de transposición de la Directiva 2012/19/UE.

La recogida diferenciada y el tratamiento correcto de los aparatos eléctricos y electrónicos, de las pilas y los acumuladores favorecen la conservación de los recursos naturales, el respeto del medio ambiente y garantizan la protección de la salud.
Para obtener más información sobre las modalidades de recogida de los residuos de aparatos eléctricos y electrónicos, de las pilas y los acumuladores es necesario acudir a los ayuntamientos o las autoridades públicas competentes para la concesión de autorizaciones.

Extraflame®

Riscaldamento a Pellet

Extraflame S.p.A. Via Dell'Artigianato, 12 36030 - MONTECCHIO PRECALCINO (VI) - ITALY
☏ +39.0445.865911 - 🖷 +39.0445.865912 - ✉ info@extraflame.it - 💻 www.lanordica-extraflame.com

MADE IN ITALY
design & production

PARA CONOCER EL CENTRO DE ASISTENCIA MÁS CERCANO CONTACTAR A SU REVENDEDOR O CONSULTAR EL SITIO WWW.LANORDICA-EXTRAFLAME.COM

El fabricante se reserva el derecho a modificar las características y los datos contenidos en el presente manual y sin previo aviso, con el objetivo de mejorar sus productos.
Por lo tanto este manual no se puede considerar como un contrato respecto a terceros.

22/10/2018 *004277421-002-MAN.UT.LUISELLA*